見積参考資料

工事名　R7徳耕　経営体　和田島　その5工事（担い手確保型）

◇経費情報

工種区分	ほ場整備工事
単価地区	徳島東部1
単価使用年月	令和7年5月
施工地域区分	補正なし
前金支出割合	35%を超え　40%以下の場合
契約保証	金銭的保証を必要とする場合
現場環境改善費	計上しない
担い手確保モデル工事に係る経費補正	4 週 8 休以上

注意

「見積参考資料」は入札参加者の迅速で適正な工事費の見積りのための一資料であり、請負契約を拘束するものではない。

本工事は、「担い手確保モデル工事（発注者指定型）」であり、4週8休の経費補正（担い手確保モデル工事実施要領参照）を計上している。

事業名	経営体育成基盤整備事業　和田島地区
工事名	Ｒ７徳耕　経営体　和田島　その５工事（担い手確保型）

項　目　名	内　　容
事業主体名	東部農林水産局（徳島）農村整備
事業名	経営体育成基盤整備事業
地区名	和田島地区
工事名	Ｒ７徳耕　経営体　和田島　その５工事（担い手確保型）
施工場所	
工事番号	
工事区分	
積算区分	当初積算
地域区分	徳島県
地区区分	徳島東部１
工期	
積算体系年月	令和７年３月
単価期適用年月	令和７年５月－Ａ
歩掛期適用年番号	
電力会社名	

事業名	経営体育成基盤整備事業　和田島地区
工事名	Ｒ７徳耕　経営体　和田島　その５工事（担い手確保型）

番号	項　目　名	規　　格	数　量	単位	金　額	備　考
	請負工事費					
	・工事価格					
	・消費税相当額（１０％）					
	工事内容					

事業名	経営体育成基盤整備事業　和田島地区
工事名	Ｒ７徳耕　経営体　和田島　その５工事（担い手確保型）

項　目　名	内　　容
工事名	
工事区分	
積算区分	
積算体系区分	【一般土木工事】
工種区分	ほ場整備工事
工種体系区分	
工事工種体系年番号	
契約保証費	
前払金支出割合	35%を超え40%以下
電力区分	低圧・業者持・１年未満
週休２日補正	4週8休以上
熱中症対策補正（現場管理費）	0.00%
施工地域区分	補正なし
現場環境改善費の計上	しない
3次元出来形管理補正(共通仮設費)	補正なし
3次元出来形管理補正(現場管理費)	補正なし

事業名	経営体育成基盤整備事業　和田島地区
工事名	Ｒ７徳耕　経営体　和田島　その５工事（担い手確保型）

項　目　名	数　量	単位	金　額	備　考
1 工事価格				
2 ・工事原価				
3 純工事費				
4 ・・直接工事費				
5 ・・・直接工事費（仮設工を除く）	1.000	式		
6 ・・・直接工事費（仮設工）	1.000	式		
7 ・・間接工事費				
8 ・・・共通仮設費				
9 ・・・・運搬費～営繕費等				
10 ・・・現場管理費				
11 ・・・・現場管理費（率計上）				
12 ・一般管理費等				

事業名	経営体育成基盤整備事業　和田島地区
工事名	Ｒ７徳耕　経営体　和田島　その５工事（担い手確保型）

項　目　名	数　量	単位	金　額	備　考
13 処分費等（直接工事費の内数）				
14 法定福利費概算額(工事価格の内数)				

事業名	経営体育成基盤整備事業　和田島地区
工事名	Ｒ７徳耕　経営体　和田島　その５工事（担い手確保型）

工　種　名　称	数　量	単位	金　額	備　考
直接工事費（仮設工を除く）内訳				
直接工事費（仮設工を除く）	1.000	式		
・整地工	1.000	式		
・・整地工	1.000	式		
・・整形仕上げ工	1.000	式		
・・進入路工	1.000	式		
・・付帯工	1.000	式		
・・構造物取壊し工	1.000	式		
・用水路工（管水路）	1.000	式		
・・管体土工	1.000	式		
・・舗装復旧工	1.000	式		
・・管体工	1.000	式		
・・末端工	1.000	式		
・排水路工	1.000	式		

事業名	経営体育成基盤整備事業　和田島地区
工事名	Ｒ７徳耕　経営体　和田島　その５工事（担い手確保型）

工　種　名　称	数　量	単位	金　額	備　考
・・作業土工	1.000	式		
・・整形仕上げ工	1.000	式		
・・植生工	1.000	式		
・・排水路工	1.000	式		
・・付帯工	1.000	式		
・道路工	1.000	式		
・・掘削工	1.000	式		
・・路床盛土工 流用土	1.000	式		
・・整形仕上げ工	1.000	式		
・・植生工	1.000	式		
・・アスファルト舗装工 隅切り部含む	1.000	式		
・・付帯工	1.000	式		

事業名	経営体育成基盤整備事業　和田島地区
工事名	Ｒ７徳耕　経営体　和田島　その５工事（担い手確保型）

工　種　名　称	数　量	単位	金　額	備　考
直接工事費（仮設工）内訳				
直接工事費（仮設工）	1.000	式		
・仮設工	1.000	式		
・・排水処理工	1.000	式		

事業名	経営体育成基盤整備事業　和田島地区
工事名	Ｒ７徳耕　経営体　和田島　その５工事（担い手確保型）

名　称（規　格）	数　量	単位	単　価	金　額	備　考
直接工事費（仮設工を除く）					
・整地工	1.000	式			
・・整地工	1.000	式			
表土扱い（ほ場整備工）（標準区画0.3ha未満） はぎ取り戻し(表土はぎ)	0.670	ha			単A B単　1号
表土扱い（ほ場整備工）（標準区画0.3ha未満） はぎ取り戻し(表土戻し+整地)	0.670	ha			単A B単　2号
基盤造成・畦畔築立（標準区画0.3ha未満） 基盤切盛+畦畔築立+基盤整地	0.670	ha			単A B単　3号
雑物除去（ほ場整備工）	0.670	ha			単A B単　4号
耕起砕土 砂質土	0.670	ha			単A B単　5号
合　計					
・・整形仕上げ工	1.000	式			
畦畔整形工	140.0	㎡			単A B単　6号
合　計					
・・進入路工	1.000	式			
法面整形	2	㎡			単A B単　7号
路体（築堤）盛土・埋戻	2	m3			単A B単　8号
合　計					

事業名	経営体育成基盤整備事業　和田島地区
工事名	Ｒ７徳耕　経営体　和田島　その５工事（担い手確保型）

名　称（規　格）	数　量	単位	単　価	金　額	備　考
・・付帯工	1.000	式			
田面排水口 VU,200mm,直管(両差し口),4.0m管,0箇所,,,,,0箇所,	3.000	箇所			単A B単　9号
コンクリート分水槽据付 据付,80kgを超え200kg以下,無し	3.000	基			単A B単　10号
合　　計					
・・構造物取壊し工	1.000	式			
コンクリート構造物取壊し 無筋Con	17	m3			単A B単　11号
コンクリート構造物取壊し 有筋Con	1.0	m3			単A B単　12号
殻運搬 無筋Con	17	m3			単A B単　13号
殻運搬 有筋Con	1.0	m3			単A B単　14号
殻運搬・処理（産業廃棄物処分費） 無筋Con	17	m3			単A B単　15号
殻運搬・処理（産業廃棄物処分費） 有筋Con	1.0	m3			単A B単　16号
合　　計					
・用水路工（管水路）	1.000	式			
・・管体土工	1.000	式			
床掘り	97	m3			単A B単　17号

事業名	経営体育成基盤整備事業　和田島地区
工事名	Ｒ７徳耕　経営体　和田島　その５工事（担い手確保型）

名　称（規　格）	数　量	単位	単　価	金　額	備　考
砂基礎1 流用土	3.000	m3			単A B単　18号
砂基礎2 流用土	10.000	m3			単A B単　19号
埋戻1 流用土	7	m3			単A B単　20号
埋戻2-1 流用土	5	m3			単A B単　21号
埋戻2-2 流用土	49	m3			単A B単　22号
埋戻3-1 流用土	6	m3			単A B単　23号
埋戻3-2 流用土	8	m3			単A B単　24号
埋戻4-1 流用土	2	m3			単A B単　25号
埋戻4-2 流用土	4	m3			単A B単　26号
埋設表示シート	49.000	m			単A B単　27号
合　　計					
・・舗装復旧工	1.000	式			
舗装版切断	39.000	m			単A B単　28号
舗装取壊し	32.000	㎡			単A B単　29号
路盤復旧 RC-40 t=120㎜	13.000	㎡			単A B単　30号
表層仮復旧 As t=50㎜	13.000	㎡			単A B単　31号
表層本復旧 As t=50㎜	19.000	㎡			単A B単　32号

事業名	経営体育成基盤整備事業　和田島地区
工事名	Ｒ７徳耕　経営体　和田島　その５工事（担い手確保型）

名　称（規　格）	数　量	単位	単　価	金　額	備　考
殻運搬 As舗装版	2.0	m3			単A B単　33号
殻運搬・処理（産業廃棄物処分費） As舗装版	2.0	m3			単A B単　34号
合　　計					
・・管体工	1.000	式			
硬質塩化ビニル管 VPφ300	18.100	m			単A B単　35号
硬質塩化ビニル管 VPφ150	6.500	m			単A B単　36号
硬質塩化ビニル管 VPφ100	10.000	m			単A B単　37号
硬質塩化ビニル管 VPφ75	9.700	m			単A B単　38号
硬質塩化ビニル管 VUφ150	2.000	m			単A B単　39号
硬質塩化ビニル管 VUφ100	100.300	m			単A B単　40号
硬質塩化ビニル管 VUφ75	27.000	m			単A B単　41号
硬質ポリ塩化ビニル管継手材 曲管φ300*90°離脱防止機能付	2.000	個			単A B単　42号
硬質ポリ塩化ビニル管継手材 曲管φ300*45°離脱防止機能付	2.000	個			単A B単　43号
硬質ポリ塩化ビニル管継手材 曲管φ150*90°離脱防止機能付	2.000	個			単A B単　44号
硬質ポリ塩化ビニル管継手材 曲管φ150*45°離脱防止機能付	2.000	個			単A B単　45号
硬質ポリ塩化ビニル管継手材 曲管φ100*90°離脱防止機能付	2.000	個			単A B単　46号
硬質ポリ塩化ビニル管継手材 曲管φ100*11 1/4°離脱防止機能付	2.000	個			単A B単　47号

事業名	経営体育成基盤整備事業　和田島地区
工事名	Ｒ７徳耕　経営体　和田島　その５工事（担い手確保型）

名　称（規　格）	数　量	単位	単　価	金　額	備　考
硬質ポリ塩化ビニル管継手材 曲管φ100*5 5/8°離脱防止機能付	3.000	個			単A B単　48号
硬質ポリ塩化ビニル管継手材 曲管φ75*90°離脱防止機能付	2.000	個			単A B単　49号
硬質ポリ塩化ビニル管継手材 曲管φ75*45°離脱防止機能付	5.000	個			単A B単　50号
硬質ポリ塩化ビニル管継手材 曲管φ75*22 1/2°離脱防止機能付	1.000	個			単A B単　51号
硬質ポリ塩化ビニル管継手材 T字管φ300*φ150　離脱防止機能付	1.000	個			単A B単　52号
硬質ポリ塩化ビニル管継手材 T字管φ150*φ75　離脱防止機能付	2.000	個			単A B単　53号
硬質ポリ塩化ビニル管継手材 T字管φ100*φ75　離脱防止機能付	2.000	個			単A B単　54号
硬質ポリ塩化ビニル管継手材 T字管φ75*φ75　離脱防止機能付	1.000	個			単A B単　55号
硬質ポリ塩化ビニル管継手材 片落管φ300*φ250　離脱防止機能付	1.000	個			単A B単　56号
硬質ポリ塩化ビニル管継手材 片落管φ150*φ100　離脱防止機能付	1.000	個			単A B単　57号
硬質ポリ塩化ビニル管継手材 片落管φ100*φ75　離脱防止機能付	1.000	個			単A B単　58号
鋼管 SGP80A(白)ネジ付	7.700	m			単A B単　59号
鋼管 SGP80A90°エルボ(白)ネジ付	5.000	個			単A B単　60号
弁類 制水弁φ300　7.5k	1.000	基			単A B単　61号
弁類 制水弁φ150　7.5k	1.000	基			単A B単　62号
弁類 制水弁φ75　7.5k	1.000	基			単A B単　63号
制水弁保護工 A-6型　H1800用	2.000	式			単A B単　64号
制水弁保護工 B-5型　H1500用	1.000	式			単A B単　65号

事業名	経営体育成基盤整備事業　和田島地区
工事名	Ｒ７徳耕　経営体　和田島　その５工事（担い手確保型）

名　称（規　格）	数　量	単位	単　価	金　額	備　考
合　　計					
・・末端工	1.000	式			
自動給水栓設置工 50A	4.000	箇所			単A B単　66号
自動給水栓設置工 80A	1.000	箇所			単A B単　67号
合　　計					
・排水路工	1.000	式			
・・作業土工	1.000	式			
掘削 表土剥取	87	m3			単A B単　68号
掘削	65	m3			単A B単　69号
床掘り	530	m3			単A B単　70号
埋戻	220.000	m3			単A B単　71号
盛土	260.000	m3			単A B単　72号
合　　計					
・・整形仕上げ工	1.000	式			
法面整形	240	㎡			単A B単　73号

事業名	経営体育成基盤整備事業　和田島地区
工事名	Ｒ７徳耕　経営体　和田島　その５工事（担い手確保型）

名　称（規　格）	数　量	単位	単　価	金　額	備　考
合　　計					
・・植生工	1.000	式			
芝付 野芝・高麗芝（全面張）,人工芝(幅 50cm程度)	66	㎡			単A B単　74号
合　　計					
・・排水路工	1.000	式			
大型フリューム 1200*1200	190.000	m			単A B単　75号
ボックスカルバート工 1600*900	6.700	m			単A B単　76号
合　　計					
・・付帯工	1.000	式			
合流桝工 7型（開口部等控除）	5.000	箇所			単A B単　77号
合流桝工 9型（開口部等控除）	1.000	箇所			単A B単　78号
合　　計					
・道路工	1.000	式			
・・掘削工	1.000	式			

事業名	経営体育成基盤整備事業　和田島地区
工事名	Ｒ７徳耕　経営体　和田島　その５工事（担い手確保型）

名　称（規　格）	数　量	単位	単　価	金　額	備　考
掘削 表土剥取	100	m3			単A B単　79号
合　　計					
・・路床盛土工 流用土	1.000	式			
路床盛土	180	m3			単A B単　80号
合　　計					
・・整形仕上げ工	1.000	式			
法面整形	60	㎡			単A B単　81号
法面整形（盛土部・購入土）	220	㎡			単A B単　82号
合　　計					
・・植生工	1.000	式			
芝付 野芝・高麗芝（全面張）,人工芝(幅 50cm程度)	31	㎡			単A B単　83号
合　　計					
・・アスファルト舗装工 隅切り部含む	1.000	式			
上層路盤（車道・路肩部） RC-40 t=120mm	214	㎡			単A B単　84号

事業名	経営体育成基盤整備事業　和田島地区
工事名	Ｒ７徳耕　経営体　和田島　その５工事（担い手確保型）

名　称（規　格）	数　量	単位	単　価	金　額	備　考
表層（車道・路肩部） As t=50mm	214	㎡			単A B単　85号
合　　計					
・・付帯工	1.000	式			
簡易床版 T-6　B=5.0	1.000	箇所			単A B単　86号
簡易床版 T-25　B=5.0	1.000	箇所			単A B単　87号
床掘り 基面整正含む	2	m3			単A B単　88号
埋戻	1.000	m3			単A B単　89号
コンクリート構造物取壊し 無筋Con	1.0	m3			単A B単　90号
殻運搬 無筋Con	1.0	m3			単A B単　91号
殻運搬・処理（産業廃棄物処分費） 無筋Con	1.0	m3			単A B単　92号
合　　計					

事業名	経営体育成基盤整備事業　和田島地区
工事名	Ｒ７徳耕　経営体　和田島　その５工事（担い手確保型）

名　称（規　格）	数　量	単位	単　価	金　額	備　考
直接工事費（仮設工）					
・仮設工	1.000	式			
・・排水処理工	1.000	式			
排水ポンプ（仮設）	1	箇所			単A B単　93号
合　　計					

事業名	経営体育成基盤整備事業　和田島地区
工事名	Ｒ７徳耕　経営体　和田島　その５工事（担い手確保型）

コード	名　称（規　格）	数　量	単位	単　価	金　額	備　考
	＊＊＊　Ｂ単－ 1号　＊＊＊					
	表土扱い（ほ場整備工）（標準区画0.3ha未満） はぎ取り戻し(表土はぎ)		ha		1.000 ha	当たり算出
	ほ場整備工(表土扱い)(標準区画0.3ha未満) はぎ取り戻し(表土はぎ) ,0.22ha,0.008,15cm,あり	1.000	ha			Ｓ単　87号
	合　　計					
	単　　価					
	＊＊＊　Ｂ単－ 2号　＊＊＊					
	表土扱い（ほ場整備工）（標準区画0.3ha未満） はぎ取り戻し(表土戻し+整地)		ha		1.000 ha	当たり算出
	ほ場整備工(表土扱い)(標準区画0.3ha未満) はぎ取り戻し(表土戻し+整地),0.22ha,0.008,15cm,あり	1.000	ha			Ｓ単　88号
	合　　計					
	単　　価					
	＊＊＊　Ｂ単－ 3号　＊＊＊					
	基盤造成・畦畔築立（標準区画0.3ha未満） 基盤切盛+畦畔築立+基盤整地		ha		1.000 ha	当たり算出
	ほ場整備工(基盤造成･畦畔築立)(標準区画0.3ha未満) 基盤切盛+畦畔築立+基盤整地,0.22ha,0.008,砂・砂質土,少ない,あり	1.000	ha			Ｓ単　89号
	合　　計					
	単　　価					

事業名	経営体育成基盤整備事業　和田島地区
工事名	Ｒ７徳耕　経営体　和田島　その５工事（担い手確保型）

コード	名　称（規　格）	数　量	単位	単　価	金　額	備　考
	＊＊＊　Ｂ単－ 4号　＊＊＊					
	雑物除去（ほ場整備工）		ha		1.000 ha	当たり算出
	水田ほ場整備雑物除去工 既耕地,5.0（m3/ha）程度	1.000	ha			Ｓ単　86号
	合　　計					
	単　　価					
	＊＊＊　Ｂ単－ 5号　＊＊＊					
	耕起砕土 砂質土		ha		1.000 ha	当たり算出
	耕起砕土(直装式ロータリ) 耕起作業,良好,31m,70m,2回掛,乾燥,砂,0～4°未満	1.000	ha			Ｓ単　91号
	合　　計					
	単　　価					
	＊＊＊　Ｂ単－ 6号　＊＊＊					
	畦畔整形工		㎡		1.000 ㎡	当たり算出
	畦畔整形工 あり	1.000	㎡			Ｓ単　90号
	合　　計					
	単　　価					

事業名	経営体育成基盤整備事業　和田島地区
工事名	Ｒ７徳耕　経営体　和田島　その５工事（担い手確保型）

コード	名　称（規　格）	数　量	単位	単　価	金　額	備　考
	＊＊＊　B単－ 7号　＊＊＊					
	法面整形		m²		1.000 m²	当たり算出
	SP 法面整形 盛土部,有り,無し,ﾚｷ質土､砂及び砂質土､粘性土,なし	1.000	m²			S単 104号
	合　計					
	単　価					
	＊＊＊　B単－ 8号　＊＊＊					
	路体（築堤）盛土・埋戻		m3		1.000 m3	当たり算出
	SP 路体（築堤）盛土・埋戻 2.5m以上4.0m未満,-,-,なし	1.000	m3			S単 102号
	合　計					
	単　価					
	＊＊＊　B単－ 9号　＊＊＊					
	田面排水口 VU,200mm,直管(両差し口),4.0m管,0箇所,,,,,0箇所,		箇所		1.000 箇所	当たり算出
	硬質ﾎﾟﾘ塩化ﾋﾞﾆﾙ管人力布設 VU,200mm,直管(両差し口),4.0m管,0箇所	1.500	m			S単　76号
	合　計					
	単　価					

事業名	経営体育成基盤整備事業　和田島地区
工事名	Ｒ７徳耕　経営体　和田島　その５工事（担い手確保型）

コード	名　称（規　格）	数　量	単位	単　価	金　額	備　考
	＊＊＊　Ｂ単－ 10号　＊＊＊					
	コンクリート分水槽据付 据付,80kgを超え200kg以下,無し		基		1.000 基	当たり算出
	SP コンクリート分水槽据付 据付,80kgを超え200kg以下,無し,なし	1.000	基			Ｓ単 116号
	排水堰（田面排水用） 蓋含む,,	1.000	個			Ｓ単　12号
	合　　計					
	単　　価					
	＊＊＊　Ｂ単－ 11号　＊＊＊					
	コンクリート構造物取壊し 無筋Con		m3		1.000 m3	当たり算出
	【構造物取壊し】 無筋,なし,機械,昼間施工,しない	1.000	m3			Ｓ単　70号
	合　　計					
	単　　価					
	＊＊＊　Ｂ単－ 12号　＊＊＊					
	コンクリート構造物取壊し 有筋Con		m3		1.000 m3	当たり算出
	【構造物取壊し】 有筋,なし,機械,昼間施工,しない	1.000	m3			Ｓ単　71号
	合　　計					
	単　　価					

事業名	経営体育成基盤整備事業　和田島地区
工事名	Ｒ７徳耕　経営体　和田島　その５工事（担い手確保型）

コード	名　称（規　格）	数　量	単位	単　価	金　額	備　考
	＊＊＊　Ｂ単－ 13号　＊＊＊					
	殻運搬 無筋Con		m3		1.000 m3	当たり算出
	SP 殻運搬 ｺﾝｸﾘｰﾄ(無筋)構造物とりこわし,機械積込,無し,10.9km以下	1.000	m3			Ｓ単 107号
	合　　計					
	単　　価					
	＊＊＊　Ｂ単－ 14号　＊＊＊					
	殻運搬 有筋Con		m3		1.000 m3	当たり算出
	SP 殻運搬 ｺﾝｸﾘｰﾄ(鉄筋)構造物とりこわし,機械積込,無し,10.9km以下	1.000	m3			Ｓ単 108号
	合　　計					
	単　　価					
	＊＊＊　Ｂ単－ 15号　＊＊＊					
	殻運搬・処理（産業廃棄物処分費） 無筋Con		m3		1.000 m3	当たり算出
	建設廃材 無筋コンクリート廃材	1.000	m3			Ｓ単　67号
	合　　計					
	単　　価					

事業名	経営体育成基盤整備事業　和田島地区
工事名	Ｒ７徳耕　経営体　和田島　その５工事（担い手確保型）

コード	名　称（規　格）	数　量	単位	単　価	金　額	備　考
	＊＊＊　Ｂ単－ 16号　＊＊＊					
	殻運搬・処理（産業廃棄物処分費） 有筋Con		m3		1.000 m3	当たり算出
	建設廃材 鉄筋コンクリート廃材	1.000	m3			Ｓ単　68号
	合　　計					
	単　　価					
	＊＊＊　Ｂ単－ 17号　＊＊＊					
	床掘り		m3		1.000 m3	当たり算出
	SP 床掘り 土砂,平均施工幅1m以上2m未満,無し,無し,なし	1.000	m3			Ｓ単　99号
	合　　計					
	単　　価					
	＊＊＊　Ｂ単－ 18号　＊＊＊					
	砂基礎1 流用土		m3		1.000 m3	当たり算出
	SP 積込(ルーズ) 土砂,土量50,000m3未満	1.110	m3			Ｓ単　98号
	人力土工(盛土・埋戻) 砂・砂質土,埋戻,まき出し,振動ｺﾝﾊﾟｸﾀ(Ｉ)	1.000	m3			Ｓ単　 1号
	合　　計					

事業名	経営体育成基盤整備事業　和田島地区
工事名	Ｒ７徳耕　経営体　和田島　その５工事（担い手確保型）

コード	名　称（規　格）	数　量	単位	単　価	金　額	備　考
	単　　価					
	＊＊＊　Ｂ単－ 19号　＊＊＊					
	砂基礎2 流用土		m3		1.000 m3	当たり算出
	SP 積込(ルーズ) 土砂,土量50,000m3未満	1.110	m3			Ｓ単　98号
	人力土工(盛土・埋戻) 砂・砂質土,埋戻,まき出し,タンパ(Ｉ)	1.000	m3			Ｓ単　 2号
	合　　計					
	単　　価					
	＊＊＊　Ｂ単－ 20号　＊＊＊					
	埋戻1 流用土		m3		1.000 m3	当たり算出
	人力土工(盛土・埋戻) 砂・砂質土,埋戻,まき出し,タンパ(Ｉ)	1.000	m3			Ｓ単　 2号
	SP 積込(ルーズ) 土砂,土量50,000m3未満	1.110	m3			Ｓ単　98号
	合　　計					
	単　　価					
	＊＊＊　Ｂ単－ 21号　＊＊＊					
	埋戻2-1 流用土		m3		1.000 m3	当たり算出

事業名	経営体育成基盤整備事業　和田島地区
工事名	Ｒ７徳耕　経営体　和田島　その５工事（担い手確保型）

コード	名　称（規　格）	数　量	単位	単　価	金　額	備　考
	締固工(振動ﾛｰﾗ締固め2.5m未満) 築堤・埋戻,0.8～1.1ton,なし	1.000	m3			Ｓ単　5号
	SP 積込(ルーズ) 土砂,土量50,000m3未満	1.110	m3			Ｓ単　98号
	合　計					
	単　価					
	＊＊＊　Ｂ単－ 22号　＊＊＊					
	埋戻2-2 流用土		m3		1.000 m3	当たり算出
	人力土工(盛土・埋戻) 砂・砂質土,埋戻,まき出し,振動ｺﾝﾊﾟｸﾀ(Ｉ)	1.000	m3			Ｓ単　1号
	SP 積込(ルーズ) 土砂,土量50,000m3未満	1.110	m3			Ｓ単　98号
	合　計					
	単　価					
	＊＊＊　Ｂ単－ 23号　＊＊＊					
	埋戻3-1 流用土		m3		1.000 m3	当たり算出
	締固工(振動ﾛｰﾗ締固め2.5m未満) 築堤・埋戻,0.8～1.1ton,なし	1.000	m3			Ｓ単　5号
	SP 積込(ルーズ) 土砂,土量50,000m3未満	1.110	m3			Ｓ単　98号
	合　計					
	単　価					

事業名	経営体育成基盤整備事業　和田島地区
工事名	Ｒ７徳耕　経営体　和田島　その５工事（担い手確保型）

コード	名　称（規　格）	数　量	単位	単　価	金　額	備　考
	＊＊＊　Ｂ単－ 24号　＊＊＊					
	埋戻3-2 流用土		m3		1.000 m3	当たり算出
	人力土工(盛土・埋戻) 砂・砂質土,埋戻,まき出し,振動ｺﾝﾊﾟｸﾀ(Ｉ)	1.000	m3			Ｓ単　1号
	SP 積込(ルーズ) 土砂,土量50,000m3未満	1.110	m3			Ｓ単　98号
	合　計					
	単　価					
	＊＊＊　Ｂ単－ 25号　＊＊＊					
	埋戻4-1 流用土		m3		1.000 m3	当たり算出
	締固工(振動ﾛｰﾗ締固め2.5m未満) 築堤・埋戻,3.0～4.0ton,なし	1.000	m3			Ｓ単　6号
	SP 積込(ルーズ) 土砂,土量50,000m3未満	1.110	m3			Ｓ単　98号
	合　計					
	単　価					
	＊＊＊　Ｂ単－ 26号　＊＊＊					
	埋戻4-2 流用土		m3		1.000 m3	当たり算出
	締固工(振動ﾛｰﾗ締固め2.5m未満) 築堤・埋戻,0.8～1.1ton,なし	1.000	m3			Ｓ単　5号

事業名	経営体育成基盤整備事業　和田島地区
工事名	Ｒ７徳耕　経営体　和田島　その５工事（担い手確保型）

コード	名　称（規　格）	数　量	単位	単　価	金　額	備　考
	SP 積込(ルーズ) 土砂,土量50,000m3未満	1.110	m3			Ｓ単　98号
	合　　計					
	単　　価					
	＊＊＊　Ｂ単－ 27号　＊＊＊					
	埋設表示シート		m		1.000 m	当たり算出
	埋設標識シート・地中埋設標敷設工 ,埋設標識シート,幅150mm､50m巻､2倍ﾎﾟﾘｴﾁﾚﾝｸﾛｽ	1.000	m			Ｓ単　96号
	合　　計					
	単　　価					
	＊＊＊　Ｂ単－ 28号　＊＊＊					
	舗装版切断		m		1.000 m	当たり算出
	SP 舗装版切断 ｱｽﾌｧﾙﾄ舗装版,15cm以下,-,-	1.000	m			Ｓ単 111号
	合　　計					
	単　　価					
	＊＊＊　Ｂ単－ 29号　＊＊＊					
	舗装取壊し		m²		1.000 m²	当たり算出

事業名	経営体育成基盤整備事業　和田島地区
工事名	Ｒ７徳耕　経営体　和田島　その５工事（担い手確保型）

コード	名　称（規　格）	数　量	単位	単　価	金　額	備　考
	SP 舗装版破砕 ｱｽﾌｧﾙﾄ舗装版,無し,不要,15cm以下,-,有り,なし	1.000	㎡			S単 110号
	合　　計					
	単　　価					
	＊＊＊　B単－ 30号　＊＊＊					
	路盤復旧 RC-40 t=120mm		㎡		1.000 ㎡	当たり算出
	SP 上層路盤（車道・路肩部） 路盤材,路盤材（各種）砕石材,-,-,1層施工,なし,0mm,120mm	1.000	㎡			S単 117号
	合　　計					
	単　　価					
	＊＊＊　B単－ 31号　＊＊＊					
	表層仮復旧 As t=50mm		㎡		1.000 ㎡	当たり算出
	SP 表層（車道・路肩部）再生密粒度ｱｽｺﾝ(13) 3.0m超,50mm,各種(2.30以上2.40t/m3未満),ﾌﾟﾗｲﾑｺｰﾄ 各種,なし,密粒度ｱｽｺﾝ(20)	1.000	㎡			S単 118号
	合　　計					
	単　　価					
	＊＊＊　B単－ 32号　＊＊＊					

事業名	経営体育成基盤整備事業　和田島地区
工事名	Ｒ７徳耕　経営体　和田島　その５工事（担い手確保型）

コード	名　称（規　格）	数　量	単位	単　価	金　額	備　考
	表層本復旧 As t=50mm		㎡		1.000 ㎡	当たり算出
	SP 表層（車道・路肩部）再生密粒度ｱｽｺﾝ(13) 3.0m超,50mm,各種(2.30以上2.40t/m3未満),ﾌﾟﾗｲﾑｺｰﾄ 各種,なし,密粒度ｱｽｺﾝ(20)	1.000	㎡			Ｓ単 118号
	合　　計					
	単　　価					
	＊＊＊　Ｂ単－ 33号　＊＊＊					
	殻運搬 As舗装版		m3		1.000 m3	当たり算出
	SP 殻運搬 舗装版破砕,機械積込(舗装版厚15cm以下),無し,11.5km以下	1.000	m3			Ｓ単 109号
	合　　計					
	単　　価					
	＊＊＊　Ｂ単－ 34号　＊＊＊					
	殻運搬・処理（産業廃棄物処分費） As舗装版		m3		1.000 m3	当たり算出
	建設廃材 アスファルトコンクリート廃材	1.000	m3			Ｓ単　69号
	合　　計					
	単　　価					

事業名	経営体育成基盤整備事業　和田島地区
工事名	Ｒ７徳耕　経営体　和田島　その５工事（担い手確保型）

コード	名　称（規　格）	数　量	単位	単　価	金　額	備　考
	＊＊＊　Ｂ単－ 35号　＊＊＊					
	硬質塩化ビニル管 VPφ300		m		1.000 m	当たり算出
	硬質ﾎﾟﾘ塩化ﾋﾞﾆﾙ管機械布設 VP,300㎜,RR管,5.0m管,0箇所,なし	1.000	m			Ｓ単　81号
	合　　計					
	単　　価					
	＊＊＊　Ｂ単－ 36号　＊＊＊					
	硬質塩化ビニル管 VPφ150		m		1.000 m	当たり算出
	硬質ﾎﾟﾘ塩化ﾋﾞﾆﾙ管人力布設[5m/本] VP,150㎜,RR管,5.0m管,0箇所	1.000	m			Ｓ単 119号
	合　　計					
	単　　価					
	＊＊＊　Ｂ単－ 37号　＊＊＊					
	硬質塩化ビニル管 VPφ100		m		1.000 m	当たり算出
	硬質ﾎﾟﾘ塩化ﾋﾞﾆﾙ管人力布設[5m/本] VP,100㎜,RR管,5.0m管,0箇所	1.000	m			Ｓ単 120号
	合　　計					
	単　　価					

事業名	経営体育成基盤整備事業　和田島地区
工事名	Ｒ７徳耕　経営体　和田島　その５工事（担い手確保型）

コード	名　称（規　格）	数　量	単位	単　価	金　額	備　考
	＊＊＊　Ｂ単－ 38号　＊＊＊					
	硬質塩化ビニル管 VPφ75		m		1.000 m	当たり算出
	硬質ﾎﾟﾘ塩化ﾋﾞﾆﾙ管人力布設[5m/本] VP,75mm,RR管,5.0m管,0箇所	1.000	m			Ｓ単 121号
	合　　計					
	単　　価					
	＊＊＊　Ｂ単－ 39号　＊＊＊					
	硬質塩化ビニル管 VUφ150		m		1.000 m	当たり算出
	硬質ﾎﾟﾘ塩化ﾋﾞﾆﾙ管人力布設 VU,150mm,RR管,5.0m管,0箇所	1.000	m			Ｓ単　77号
	合　　計					
	単　　価					
	＊＊＊　Ｂ単－ 40号　＊＊＊					
	硬質塩化ビニル管 VUφ100		m		1.000 m	当たり算出
	硬質ﾎﾟﾘ塩化ﾋﾞﾆﾙ管人力布設 VU,100mm,RR管,5.0m管,0箇所	1.000	m			Ｓ単　78号
	合　　計					
	単　　価					

事業名	経営体育成基盤整備事業　和田島地区
工事名	Ｒ７徳耕　経営体　和田島　その５工事（担い手確保型）

コード	名　称（規　格）	数　量	単位	単　価	金　額	備　考
	＊＊＊　Ｂ単－ 41号　＊＊＊					
	硬質塩化ビニル管 VUφ75		m		1.000 m	当たり算出
	硬質ﾎﾟﾘ塩化ﾋﾞﾆﾙ管人力布設 VU,75mm,RR管,5.0m管,0箇所	1.000	m			Ｓ単　79号
	合　　計					
	単　　価					
	＊＊＊　Ｂ単－ 42号　＊＊＊					
	硬質ポリ塩化ビニル管継手材 曲管φ300*90°離脱防止機能付		個		1.000 個	当たり算出
	ＦＣＤ鋳鉄ＲＲ継手 90°ﾍﾞﾝﾄﾞ黒樹脂塗装径300mm(ｽﾄｯﾌﾟﾘﾝｸﾞ付),,	1.000	個			Ｓ単　13号
	合　　計					
	単　　価					
	＊＊＊　Ｂ単－ 43号　＊＊＊					
	硬質ポリ塩化ビニル管継手材 曲管φ300*45°離脱防止機能付		個		1.000 個	当たり算出
	ＦＣＤ鋳鉄ＲＲ継手 45°ﾍﾞﾝﾄﾞ黒樹脂塗装径300mm(ｽﾄｯﾌﾟﾘﾝｸﾞ付),,	1.000	個			Ｓ単　14号
	合　　計					
	単　　価					

事業名	経営体育成基盤整備事業　和田島地区
工事名	Ｒ７徳耕　経営体　和田島　その５工事（担い手確保型）

コード	名　称（規　格）	数　量	単位	単　価	金　額	備　考
	＊＊＊　Ｂ単－ 44号　＊＊＊					
	硬質ポリ塩化ビニル管継手材 曲管φ150*90°離脱防止機能付		個		1.000 個	当たり算出
	ＦＣＤ鋳鉄ＲＲ継手 90°ﾍﾞﾝﾄﾞ黒樹脂塗装(ｼｮｰﾄ)径150㎜(ｽﾄｯﾌﾟﾘﾝｸﾞ付),,	1.000	個			Ｓ単　15号
	合　　計					
	単　　価					
	＊＊＊　Ｂ単－ 45号　＊＊＊					
	硬質ポリ塩化ビニル管継手材 曲管φ150*45°離脱防止機能付		個		1.000 個	当たり算出
	ＦＣＤ鋳鉄ＲＲ継手 45°ﾍﾞﾝﾄﾞ黒樹脂塗装(ｼｮｰﾄ)径150㎜(ｽﾄｯﾌﾟﾘﾝｸﾞ付),,	1.000	個			Ｓ単　16号
	合　　計					
	単　　価					
	＊＊＊　Ｂ単－ 46号　＊＊＊					
	硬質ポリ塩化ビニル管継手材 曲管φ100*90°離脱防止機能付		個		1.000 個	当たり算出
	ＦＣＤ鋳鉄ＲＲ継手 90°ﾍﾞﾝﾄﾞ黒樹脂塗装(ｼｮｰﾄ)径100㎜(ｽﾄｯﾌﾟﾘﾝｸﾞ付),,	1.000	個			Ｓ単　17号
	合　　計					
	単　　価					

事業名	経営体育成基盤整備事業　和田島地区
工事名	Ｒ７徳耕　経営体　和田島　その５工事（担い手確保型）

コード	名　称（規　格）	数　量	単位	単　価	金　額	備　考
	＊＊＊　Ｂ単－ 47号　＊＊＊					
	硬質ポリ塩化ビニル管継手材 曲管φ100*11 1/4°離脱防止機能付		個		1.000 個	当たり算出
	ＦＣＤ鋳鉄ＲＲ継手 11°1/4ﾍﾞﾝﾄﾞ黒樹脂塗装(ｼｮｰﾄ)径100㎜(ｽﾄｯﾌﾟﾘﾝｸﾞ付),,	1.000	個			Ｓ単　18号
	合　　計					
	単　　価					
	＊＊＊　Ｂ単－ 48号　＊＊＊					
	硬質ポリ塩化ビニル管継手材 曲管φ100*5 5/8°離脱防止機能付		個		1.000 個	当たり算出
	ＦＣＤ鋳鉄ＲＲ継手 5°5/8 ﾍﾞﾝﾄﾞ黒樹脂塗装(ｼｮｰﾄ)径100㎜(ｽﾄｯﾌﾟﾘﾝｸﾞ付),,	1.000	個			Ｓ単　19号
	合　　計					
	単　　価					
	＊＊＊　Ｂ単－ 49号　＊＊＊					
	硬質ポリ塩化ビニル管継手材 曲管φ75*90°離脱防止機能付		個		1.000 個	当たり算出
	ＦＣＤ鋳鉄ＲＲ継手 90°ﾍﾞﾝﾄﾞ黒樹脂塗装(ｼｮｰﾄ)径75㎜(ｽﾄｯﾌﾟﾘﾝｸﾞ付),,	1.000	個			Ｓ単　20号
	合　　計					
	単　　価					

事業名	経営体育成基盤整備事業　和田島地区
工事名	Ｒ７徳耕　経営体　和田島　その５工事（担い手確保型）

コード	名　称（規　格）	数　量	単位	単　価	金　額	備　考
	＊＊＊　Ｂ単－ 50号　＊＊＊					
	硬質ポリ塩化ビニル管継手材 曲管φ75*45°離脱防止機能付		個		1.000 個	当たり算出
	ＦＣＤ鋳鉄ＲＲ継手 45°ﾍﾞﾝﾄﾞ黒樹脂塗装(ｼｮｰﾄ)径75㎜(ｽﾄｯﾌﾟﾘﾝｸﾞ付),,	1.000	個			Ｓ単　21号
	合　　計					
	単　　価					
	＊＊＊　Ｂ単－ 51号　＊＊＊					
	硬質ポリ塩化ビニル管継手材 曲管φ75*22 1/2°離脱防止機能付		個		1.000 個	当たり算出
	ＦＣＤ鋳鉄ＲＲ継手 22°1/2ﾍﾞﾝﾄﾞ黒樹脂塗装径75㎜(ｽﾄｯﾌﾟﾘﾝｸﾞ付),,	1.000	個			Ｓ単　22号
	合　　計					
	単　　価					
	＊＊＊　Ｂ単－ 52号　＊＊＊					
	硬質ポリ塩化ビニル管継手材 T字管φ300*φ150　離脱防止機能付		個		1.000 個	当たり算出
	T字管φ300*φ150 離脱防止機能付,,	1.000	個			Ｓ単　23号
	合　　計					
	単　　価					

事業名	経営体育成基盤整備事業　和田島地区
工事名	Ｒ７徳耕　経営体　和田島　その５工事（担い手確保型）

コード	名　称（規　格）	数　量	単位	単　価	金　額	備　考
	＊＊＊　Ｂ単－ 53号　＊＊＊					
	硬質ポリ塩化ビニル管継手材 T字管φ150*φ75　離脱防止機能付		個		1.000 個	当たり算出
	ＦＣＤ鋳鉄ＲＲ継手チーズ 黒樹脂塗装、ｽﾄｯﾌﾟﾘﾝｸﾞ付　150㎜× 75㎜,,	1.000	個			Ｓ単　24号
	合　　計					
	単　　価					
	＊＊＊　Ｂ単－ 54号　＊＊＊					
	硬質ポリ塩化ビニル管継手材 T字管φ100*φ75　離脱防止機能付		個		1.000 個	当たり算出
	ＦＣＤ鋳鉄ＲＲ継手チーズ 黒樹脂塗装、ｽﾄｯﾌﾟﾘﾝｸﾞ付　100㎜× 75㎜,,	1.000	個			Ｓ単　25号
	合　　計					
	単　　価					
	＊＊＊　Ｂ単－ 55号　＊＊＊					
	硬質ポリ塩化ビニル管継手材 T字管φ75*φ75　離脱防止機能付		個		1.000 個	当たり算出
	ＦＣＤ鋳鉄ＲＲ継手チーズ 黒樹脂塗装、ｽﾄｯﾌﾟﾘﾝｸﾞ付　75㎜× 75㎜,,	1.000	個			Ｓ単　26号
	合　　計					
	単　　価					

事業名	経営体育成基盤整備事業　和田島地区
工事名	Ｒ７徳耕　経営体　和田島　その５工事（担い手確保型）

コード	名　称（規　格）	数　量	単位	単　価	金　額	備　考
	＊＊＊　Ｂ単－ 56号　＊＊＊					
	硬質ポリ塩化ビニル管継手材 片落管φ300*φ250　離脱防止機能付		個		1.000 個	当たり算出
	片落管φ300*φ250 離脱防止機能付,,	1.000	個			Ｓ単　27号
	合　　計					
	単　　価					
	＊＊＊　Ｂ単－ 57号　＊＊＊					
	硬質ポリ塩化ビニル管継手材 片落管φ150*φ100　離脱防止機能付		個		1.000 個	当たり算出
	ＦＣＤ鋳鉄ＲＲ継手片落ち管（農水用） 150㎜×100㎜ 農水用離脱防止機能内蔵,,	1.000	個			Ｓ単　28号
	合　　計					
	単　　価					
	＊＊＊　Ｂ単－ 58号　＊＊＊					
	硬質ポリ塩化ビニル管継手材 片落管φ100*φ75　離脱防止機能付		個		1.000 個	当たり算出
	ＦＣＤ鋳鉄ＲＲ継手片落ち管（農水用） 100㎜×75㎜ 農水用離脱防止機能内蔵,,	1.000	個			Ｓ単　29号
	合　　計					
	単　　価					

事業名	経営体育成基盤整備事業　和田島地区
工事名	Ｒ７徳耕　経営体　和田島　その５工事（担い手確保型）

コード	名　称（規　格）	数　量	単位	単　価	金　額	備　考
	＊＊＊　Ｂ単－ 59号　＊＊＊					
	鋼管 SGP80A(白)ネジ付		m		1.000 m	当たり算出
	SGP80A（白）ネジ付 ,,	1.000	m			Ｓ単　30号
	合　　計					
	単　　価					
	＊＊＊　Ｂ単－ 60号　＊＊＊					
	鋼管 SGP80A90°エルボ(白)ネジ付		個		1.000 個	当たり算出
	溶接エルボ　90°（SGP 白） 径 80A（ﾛﾝｸﾞ）,,	1.000	個			Ｓ単　31号
	合　　計					
	単　　価					
	＊＊＊　Ｂ単－ 61号　＊＊＊					
	弁類 制水弁φ300　7.5k		基		1.000 基	当たり算出
	制水弁機械据付 仕切弁(ﾌﾗﾝｼﾞ形）,樹脂製,300mm,ﾊﾞｯｸﾎｳ(ｸﾚｰﾝ機能付),なし	1.000	基			Ｓ単　85号
	塩ビ製仕切弁　キャップ式（上水用） 径300mm,,	1.000	個			Ｓ単　32号
	ＦＣＤ鋳鉄ＲＲ継手フランジ短管 径300mm　黒樹脂塗装、ｽﾄｯﾌﾟﾘﾝｸﾞ付 RF 7.5K,,	2.000	個			Ｓ単　33号
	フランジ接合部品 ﾊﾟｯｷﾝ、ﾎﾞﾙﾄ、ﾅｯﾄ、ﾜｯｼｬｰ　径300mm RF 7.5K,,	2.000	式			Ｓ単　34号

事業名	経営体育成基盤整備事業　和田島地区
工事名	Ｒ７徳耕　経営体　和田島　その５工事（担い手確保型）

コード	名　称（規　格）	数　量	単位	単　価	金　額	備　考
	合　　計					
	単　　価					
	＊＊＊　Ｂ単－ 62号　＊＊＊					
	弁類 制水弁φ150　7.5k		基		1.000 基	当たり算出
	制水弁人力据付 樹脂製,150㎜	1.000	基			Ｓ単　82号
	塩ビ製仕切弁　キャップ式（上水用） 径150㎜,,	1.000	個			Ｓ単　35号
	ＦＣＤ鋳鉄ＲＲ継手フランジ短管 径150㎜　黒樹脂塗装、ｽﾄｯﾌﾟﾘﾝｸﾞ付 RF 7.5K,,	2.000	個			Ｓ単　36号
	フランジ接合部品 ﾊﾟｯｷﾝ, ﾎﾞﾙﾄ, ﾅｯﾄ, ﾜｯｼｬｰ　径150㎜ RF 7.5K,,	2.000	式			Ｓ単　37号
	合　　計					
	単　　価					
	＊＊＊　Ｂ単－ 63号　＊＊＊					
	弁類 制水弁φ75　7.5k		基		1.000 基	当たり算出
	制水弁人力据付 樹脂製,75㎜	1.000	基			Ｓ単　83号
	塩ビ製仕切弁　キャップ式（上水用） 径 75㎜,,	1.000	個			Ｓ単　38号
	ＦＣＤ鋳鉄ＲＲ継手フランジ短管 径 75㎜　黒樹脂塗装、ｽﾄｯﾌﾟﾘﾝｸﾞ付　RF 7.5K,,	2.000	個			Ｓ単　39号
	フランジ接合部品 ﾊﾟｯｷﾝ, ﾎﾞﾙﾄ, ﾅｯﾄ, ﾜｯｼｬｰ　径 75㎜ RF 7.5K,,	2.000	式			Ｓ単　40号

事業名	経営体育成基盤整備事業　和田島地区
工事名	Ｒ７徳耕　経営体　和田島　その５工事（担い手確保型）

コード	名　称（規　格）	数　量	単位	単　価	金　額	備　考
	合　　計					
	単　　価					
	＊＊＊　Ｂ単－ 64号　＊＊＊					
	制水弁保護工 A-6型　H1800用		式		1.000 式	当たり算出
	【排水構造物工】 蓋版,昼間施工,ｺﾝｸﾘｰﾄ･鋼製,40kgを超え170kg/枚以下,なし,-,-,再利用撤去を	7.000	枚			Ｓ単　74号
	行なわない					
	仕切弁室 蓋付枠　24,,	1.000	組			Ｓ単　41号
	仕切弁室 室 25Ｂ20,,	1.000	個			Ｓ単　42号
	仕切弁室 室 25Ｂ30,,	3.000	個			Ｓ単　43号
	仕切弁室 室 25Ｃ30,,	1.000	個			Ｓ単　44号
	仕切弁室 スラブ　60（２枚１組),,	1.000	組			Ｓ単　45号
	合　　計					
	単　　価					
	＊＊＊　Ｂ単－ 65号　＊＊＊					
	制水弁保護工 B-5型　H1500用		式		1.000 式	当たり算出
	【排水構造物工】 蓋版,昼間施工,ｺﾝｸﾘｰﾄ･鋼製,40kgを超え170kg/枚以下,なし,-,-,再利用撤去を	6.000	枚			Ｓ単　74号

事業名	経営体育成基盤整備事業　和田島地区
工事名	Ｒ７徳耕　経営体　和田島　その５工事（担い手確保型）

コード	名　称（規　格）	数　量	単位	単　価	金　額	備　考
	行なわない					
	仕切弁室 蓋付枠　32,,	1.000	組			Ｓ単　46号
	仕切弁室 室 32Ｂ20,,	1.000	個			Ｓ単　47号
	仕切弁室 室 32Ｂ30,,	1.000	個			Ｓ単　48号
	仕切弁室 室 32Ｃ,,	1.000	個			Ｓ単　49号
	仕切弁室 室 45Ｃ,,	1.000	個			Ｓ単　50号
	仕切弁室 スラブ 100（２枚１組),,	1.000	組			Ｓ単　51号
	合　　計					
	単　　価					
	＊＊＊　Ｂ単－ 66号　＊＊＊					
	自動給水栓設置工 50A		箇所		1.000 箇所	当たり算出
	制水弁人力据付 樹脂製,50mm	1.000	基			Ｓ単　84号
	自動給水栓 50A,,	1.000	基			Ｓ単　52号
	バルブボックス（給水栓用）片口 450×450×800（蓋付),,	1.000	個			Ｓ単　53号
	SP コンクリート 無筋･鉄筋構造物,人力打設,計上する,-,一般養生,-,無し,-,18-8-40(高炉B) W	0.100	m3			Ｓ単 122号
	/C60%					
	SP 型枠 一般型枠,均しｺﾝｸﾘｰﾄ	0.100	㎡			Ｓ単 112号

事業名	経営体育成基盤整備事業　和田島地区
工事名	Ｒ７徳耕　経営体　和田島　その５工事（担い手確保型）

コード	名　称（規　格）	数　量	単位	単　価	金　額	備　考
	建築用コンクリートブロック Ｃ種　厚100㎜　高190㎜ 長390㎜,,	4.000	個			Ｓ単　54号
	硬質ﾎﾟﾘ塩化ﾋﾞﾆﾙ管人力布設 VP,75㎜,直管(両差し口),4.0m管,0箇所	1.500	m			Ｓ単　80号
	水道用硬質ポリ塩化ビニル管継手（TS継手） 径違ソケットA形　75×50,,	1.000	個			Ｓ単　55号
	水道用硬質ポリ塩化ビニル管継手（TS継手） エルボ　　A形　径50,,	1.000	個			Ｓ単　56号
	硬質ポリ塩化ビニル管　接着受口付直管 TS片ｽﾘｰﾌﾞ一般管VP 径50　長4.0m,,	0.190	本			Ｓ単　57号
	合　　計					
	単　　価					
	＊＊＊　Ｂ単－ 67号　＊＊＊					
	自動給水栓設置工 80A		箇所		1.000 箇所	当たり算出
	制水弁人力据付 樹脂製,75㎜	1.000	基			Ｓ単　83号
	自動給水栓 80A,,	1.000	基			Ｓ単　58号
	バルブボックス（給水栓用）片口 450×450×800（蓋付),,	1.000	個			Ｓ単　53号
	SP コンクリート 無筋･鉄筋構造物,人力打設,計上する,-,一般養生,-,無し,-,18-8-40(高炉B) W	0.100	m3			Ｓ単 122号
	/C60%					
	SP 型枠 一般型枠,均しｺﾝｸﾘｰﾄ	0.100	㎡			Ｓ単 112号
	建築用コンクリートブロック Ｃ種　厚100㎜　高190㎜ 長390㎜,,	4.000	個			Ｓ単　54号
	硬質ﾎﾟﾘ塩化ﾋﾞﾆﾙ管人力布設 VP,75㎜,直管(両差し口),4.0m管,0箇所	1.000	m			Ｓ単　80号

事業名	経営体育成基盤整備事業　和田島地区
工事名	Ｒ７徳耕　経営体　和田島　その５工事（担い手確保型）

コード	名　称（規　格）	数　量	単位	単　価	金　額	備　考
	水道用硬質ポリ塩化ビニル管継手（TS継手） ソケット　　A形　径75,,	1.000	個			Ｓ単　59号
	水道用硬質ポリ塩化ビニル管継手（TS継手） エルボ　　A形　径75,,	1.000	個			Ｓ単　60号
	硬質ポリ塩化ビニル管　接着受口付直管 TS片ｽﾘｰﾌﾞ一般管VP 径75　長4.0m,,	0.190	本			Ｓ単　61号
	合　　計					
	単　　価					
	＊＊＊　Ｂ単－ 68号　＊＊＊					
	掘削 表土剥取		m3		1.000 m3	当たり算出
	SP 掘削 土砂,ｵｰﾌﾟﾝｶｯﾄ,無し,無し,5,000m3未満,-,-,-	1.000	m3			Ｓ単　97号
	合　　計					
	単　　価					
	＊＊＊　Ｂ単－ 69号　＊＊＊					
	掘削		m3		1.000 m3	当たり算出
	SP 掘削 土砂,ｵｰﾌﾟﾝｶｯﾄ,無し,無し,5,000m3未満,-,-,-	1.000	m3			Ｓ単　97号
	合　　計					
	単　　価					

事業名	経営体育成基盤整備事業　和田島地区
工事名	Ｒ７徳耕　経営体　和田島　その５工事（担い手確保型）

コード	名　称（規　格）	数　量	単位	単　価	金　額	備　考
	＊＊＊　Ｂ単－ 70号　＊＊＊					
	床掘り		m3		1.000 m3	当たり算出
	SP 床掘り 土砂,標準,無し,無し,なし	1.000	m3			Ｓ単 100号
	合　　計					
	単　　価					
	＊＊＊　Ｂ単－ 71号　＊＊＊					
	埋戻		m3		1.000 m3	当たり算出
	SP 積込(ルーズ) 土砂,土量50,000m3未満	1.110	m3			Ｓ単　98号
	人力土工(盛土・埋戻) 粘性土・礫質土,埋戻,まき出し,タンパ(Ｉ)	1.000	m3			Ｓ単　 3号
	合　　計					
	単　　価					
	＊＊＊　Ｂ単－ 72号　＊＊＊					
	盛土		m3		1.000 m3	当たり算出
	SP 積込(ルーズ) 土砂,土量50,000m3未満	1.110	m3			Ｓ単　98号
	人力土工(盛土・埋戻) 砂・砂質土,盛土,まき出し,振動ｺﾝﾊﾟｸﾀ(Ｉ)	1.000	m3			Ｓ単　 4号
	合　　計					

事業名	経営体育成基盤整備事業　和田島地区
工事名	Ｒ７徳耕　経営体　和田島　その５工事（担い手確保型）

コード	名　称（規　格）	数　量	単位	単　価	金　額	備　考
	単　　価					
	＊＊＊　Ｂ単－ 73号　＊＊＊					
	法面整形		㎡		1.000 ㎡	当たり算出
	SP 法面整形 盛土部,無し,無し,ﾚｷ質土､砂及び砂質土､粘性土,なし	1.000	㎡			Ｓ単 105号
	合　　計					
	単　　価					
	＊＊＊　Ｂ単－ 74号　＊＊＊					
	芝付 野芝・高麗芝（全面張）,人工芝(幅 50cm程度)		㎡		1.000 ㎡	当たり算出
	芝付工 全面張,人工芝(幅 50cm程度)	1.000	㎡			Ｓ単　 7号
	合　　計					
	単　　価					
	＊＊＊　Ｂ単－ 75号　＊＊＊					
	大型フリューム 1200*1200		m		1.000 m	当たり算出
	【排水構造物工】 U型側溝,昼間施工,L=2000,1000kgを超え2000kg/個以下,なし,-,-,基礎砕石の	1.000	m			Ｓ単　75号
	施工有り,再利用撤去を行なわない					

事業名	経営体育成基盤整備事業　和田島地区
工事名	Ｒ７徳耕　経営体　和田島　その５工事（担い手確保型）

コード	名　称（規　格）	数　量	単位	単　価	金　額	備　考
	大型フリューム T-14 内高1200mm×内幅1200mm 長2.0m,,	0.500	個			Ｓ単　62号
	SP コンクリート 無筋･鉄筋構造物,人力打設,計上する,-,一般養生,-,無し,-,18-8-40(高炉B) W	0.075	m3			Ｓ単 122号
	/C60%					
	SP 型枠 一般型枠,均しｺﾝｸﾘｰﾄ	0.100	㎡			Ｓ単 112号
	再生クラッシャラン ,RC-40 40～0mm,	0.225	m3			Ｓ単　63号
	合　　計					
	単　　価					
	＊＊＊　Ｂ単－ 76号　＊＊＊					
	ボックスカルバート工 1600*900		m		1.000 m	当たり算出
	SP ボックスカルバート機械据付 据付,2.0m/個,1.25＜B≦2.5　0＜H≦1.25,基礎砕石＋均しｺﾝｸﾘｰﾄ,有り,なし	1.000	m			Ｓ単 115号
	ボックスカルバート 内幅1.6m内高0.9m T-25(RC),,	1.000	個			Ｓ単　64号
	合　　計					
	単　　価					
	＊＊＊　Ｂ単－ 77号　＊＊＊					
	合流桝工 7型（開口部等控除）		箇所		1.000 箇所	当たり算出
	SP 型枠 一般型枠,小型構造物	21.000	㎡			Ｓ単 113号

事業名	経営体育成基盤整備事業　和田島地区
工事名	Ｒ７徳耕　経営体　和田島　その５工事（担い手確保型）

コード	名　称（規　格）	数　量	単位	単　価	金　額	備　考
	SP コンクリート 小型構造物,人力打設,計上する,-,一般養生,-,無し,-,21-12-25(20)(高炉B) W	2.700	m3			Ｓ単 123号
	/C55%					
	SP 型枠 一般型枠,均しｺﾝｸﾘｰﾄ	0.400	㎡			Ｓ単 112号
	SP コンクリート　均しコン 無筋･鉄筋構造物,人力打設,計上する,-,一般養生,-,無し,-,18-8-40(高炉B) W	0.200	m3			Ｓ単 124号
	/C60%					
	【鉄筋工】 SD295,D16,一般構造物,10t未満,－,無し,一般構造物（切梁無し）,10%未満	0.120	ton			Ｓ単　72号
	【鉄筋工】 SD295,D13,一般構造物,10t未満,－,無し,一般構造物（切梁無し）,10%未満	0.031	ton			Ｓ単　73号
	合　　計					
	単　　価					
	＊＊＊　Ｂ単－ 78号　＊＊＊					
	合流桝工 9型（開口部等控除）		箇所		1.000 箇所	当たり算出
	SP 型枠 一般型枠,小型構造物	24.000	㎡			Ｓ単 113号
	SP コンクリート 小型構造物,人力打設,計上する,-,一般養生,-,無し,-,21-12-25(20)(高炉B) W	4.000	m3			Ｓ単 123号
	/C55%					
	SP 型枠 一般型枠,均しｺﾝｸﾘｰﾄ	0.500	㎡			Ｓ単 112号
	SP コンクリート　均しコン 無筋･鉄筋構造物,人力打設,計上する,-,一般養生,-,無し,-,18-8-40(高炉B) W	0.300	m3			Ｓ単 124号
	/C60%					

事業名	経営体育成基盤整備事業　和田島地区
工事名	Ｒ７徳耕　経営体　和田島　その５工事（担い手確保型）

コード	名　称（規　格）	数　量	単位	単　価	金　額	備　考
	【鉄筋工】 SD295,D16,一般構造物,10t未満,－,無し,一般構造物（切梁無し）,10%未満	0.206	ton			Ｓ単　72号
	【鉄筋工】 SD295,D13,一般構造物,10t未満,－,無し,一般構造物（切梁無し）,10%未満	0.064	ton			Ｓ単　73号
	合　　計					
	単　　価					
	＊＊＊　Ｂ単－ 79号　＊＊＊					
	掘削 表土剥取		m3		1.000 m3	当たり算出
	SP 掘削 土砂,ｵｰﾌﾟﾝｶｯﾄ,無し,無し,5,000m3未満,-,-,-	1.000	m3			Ｓ単　97号
	合　　計					
	単　　価					
	＊＊＊　Ｂ単－ 80号　＊＊＊					
	路床盛土		m3		1.000 m3	当たり算出
	SP 路床盛土 4.0m以上,20,000m3未満,無し,なし	1.000	m3			Ｓ単 103号
	合　　計					
	単　　価					
	＊＊＊　Ｂ単－ 81号　＊＊＊					

事業名	経営体育成基盤整備事業　和田島地区
工事名	Ｒ７徳耕　経営体　和田島　その５工事（担い手確保型）

コード	名　称（規　格）	数　量	単位	単　価	金　額	備　考
	法面整形		㎡		1.000 ㎡	当たり算出
	SP 法面整形 切土部,-,無し,ﾚｷ質土､砂及び砂質土､粘性土,なし	1.000	㎡			Ｓ単 106号
	合　　計					
	単　　価					
	＊＊＊　Ｂ単－ 82号　＊＊＊					
	法面整形（盛土部・購入土）		㎡		1.000 ㎡	当たり算出
	SP 法面整形 盛土部,無し,無し,ﾚｷ質土､砂及び砂質土､粘性土,なし	1.000	㎡			Ｓ単 105号
	合　　計					
	単　　価					
	＊＊＊　Ｂ単－ 83号　＊＊＊					
	芝付 野芝・高麗芝（全面張）,人工芝(幅 50cm程度)		㎡		1.000 ㎡	当たり算出
	芝付工 全面張,人工芝(幅 50cm程度)	1.000	㎡			Ｓ単　 7号
	合　　計					
	単　　価					
	＊＊＊　Ｂ単－ 84号　＊＊＊					

事業名	経営体育成基盤整備事業　和田島地区
工事名	Ｒ７徳耕　経営体　和田島　その５工事（担い手確保型）

コード	名　称（規　格）	数　量	単位	単　価	金　額	備　考
	上層路盤（車道・路肩部） RC-40 t=120mm		㎡		1.000 ㎡	当たり算出
	SP 上層路盤（車道・路肩部） 路盤材,路盤材（各種）砕石材,-,-,1層施工,なし,0mm,120mm	1.000	㎡			Ｓ単 117号
	合　　計					
	単　　価					
	＊＊＊　Ｂ単－ 85号　＊＊＊					
	表層（車道・路肩部） As t=50mm		㎡		1.000 ㎡	当たり算出
	SP 表層（車道・路肩部）再生密粒度ｱｽｺﾝ(13) 3.0m超,50mm,各種(2.30以上2.40t/m3未満),ﾌﾟﾗｲﾑｺｰﾄ 各種,なし,密粒度ｱｽｺﾝ(2	1.000	㎡			Ｓ単 118号
	0)					
	合　　計					
	単　　価					
	＊＊＊　Ｂ単－ 86号　＊＊＊					
	簡易床版 T-6　B=5.0		箇所		1.000 箇所	当たり算出
	簡易床版設置工 B=1.0 L≦3000	5.000	枚			Ｔ単　 1号
	簡易床版 T-6　B=1.0,,	5.000	枚			Ｓ単　65号
	SP 型枠 一般型枠,均しｺﾝｸﾘｰﾄ	0.500	㎡			Ｓ単 112号
	SP コンクリート 無筋･鉄筋構造物,人力打設,計上する,-,一般養生,-,無し,-,18-8-40(高炉B) W	0.200	m3			Ｓ単 122号

事業名	経営体育成基盤整備事業　和田島地区
工事名	Ｒ７徳耕　経営体　和田島　その５工事（担い手確保型）

コード	名　称（規　格）	数　量	単位	単　価	金　額	備　考
	/C60%					
	SP 型枠 一般型枠,鉄筋･無筋構造物	5.000	㎡			Ｓ単 114号
	SP コンクリート 無筋･鉄筋構造物,人力打設,計上する,-,一般養生,-,無し,-,18-8-40(高炉B) W	0.800	m3			Ｓ単 122号
	/C60%					
	合　　計					
	単　　価					
	＊＊＊　Ｂ単－ 87号　＊＊＊					
	簡易床版 T-25　B=5.0		箇所		1.000 箇所	当たり算出
	簡易床版設置工 B=1.0 L≦3000	5.000	枚			Ｔ単　 1号
	簡易床版 T-25　B=1.0,,	5.000	枚			Ｓ単　66号
	SP 型枠 一般型枠,均しｺﾝｸﾘｰﾄ	0.500	㎡			Ｓ単 112号
	SP コンクリート 無筋･鉄筋構造物,人力打設,計上する,-,一般養生,-,無し,-,18-8-40(高炉B) W	0.300	m3			Ｓ単 122号
	/C60%					
	SP 型枠 一般型枠,鉄筋･無筋構造物	4.300	㎡			Ｓ単 114号
	SP コンクリート 無筋･鉄筋構造物,人力打設,計上する,-,一般養生,-,無し,-,18-8-40(高炉B) W	0.700	m3			Ｓ単 122号
	/C60%					
	合　　計					

事業名	経営体育成基盤整備事業　和田島地区
工事名	Ｒ７徳耕　経営体　和田島　その５工事（担い手確保型）

コード	名　称（規　格）	数　量	単位	単　価	金　額	備　考
	単　　価					
	＊＊＊　Ｂ単－ 88号　＊＊＊					
	床掘り 基面整正含む		m3		1.000 m3	当たり算出
	SP 床掘り 土砂,上記以外(小規模),-,-	1.000	m3			Ｓ単 101号
	合　　計					
	単　　価					
	＊＊＊　Ｂ単－ 89号　＊＊＊					
	埋戻		m3		1.000 m3	当たり算出
	人力土工(盛土・埋戻) 砂・砂質土,埋戻,まき出し,タンパ(Ｉ)	1.000	m3			Ｓ単　 2号
	SP 積込(ルーズ) 土砂,土量50,000m3未満	1.110	m3			Ｓ単　98号
	合　　計					
	単　　価					
	＊＊＊　Ｂ単－ 90号　＊＊＊					
	コンクリート構造物取壊し 無筋Con		m3		1.000 m3	当たり算出
	【構造物取壊し】 無筋,なし,機械,昼間施工,しない	1.000	m3			Ｓ単　70号

事業名	経営体育成基盤整備事業　和田島地区
工事名	Ｒ７徳耕　経営体　和田島　その５工事（担い手確保型）

コード	名　称（規　格）	数　量	単位	単　価	金　額	備　考
	合　　計					
	単　　価					
	＊＊＊　Ｂ単－ 91号　＊＊＊					
	殻運搬 無筋Con		m3		1.000 m3	当たり算出
	SP 殻運搬 ｺﾝｸﾘｰﾄ(無筋)構造物とりこわし,機械積込,無し,10.9km以下	1.000	m3			Ｓ単 107号
	合　　計					
	単　　価					
	＊＊＊　Ｂ単－ 92号　＊＊＊					
	殻運搬・処理（産業廃棄物処分費） 無筋Con		m3		1.000 m3	当たり算出
	建設廃材 無筋コンクリート廃材	1.000	m3			Ｓ単　67号
	合　　計					
	単　　価					
	＊＊＊　Ｂ単－ 93号　＊＊＊					
	排水ポンプ（仮設）		箇所		1.000 箇所	当たり算出
	排水ポンプ用釜場設置・撤去 釜場掘削・設置	1.000	箇所			Ｓ単　92号

事業名	経営体育成基盤整備事業　和田島地区
工事名	Ｒ７徳耕　経営体　和田島　その５工事（担い手確保型）

コード	名　称（規　格）	数　量	単位	単　価	金　額	備　考
	排水ポンプ用釜場設置・撤去 釜場埋戻・撤去	1.000	箇所			Ｓ単　93号
	排水ポンプ設置撤去（小口径） 口径 100㎜,なし	1.000	箇所			Ｓ単　95号
	排水ポンプ運転（小口径） ,作業時排水,6以上～30未満,発動発電機,あり	1.000	箇所			Ｓ単　94号
	合　　計					
	単　　価					

事業名	経営体育成基盤整備事業　和田島地区
工事名	Ｒ７徳耕　経営体　和田島　その５工事（担い手確保型）

コード	名　称	数　量	単位	単　価	金　額	備　考
	＊＊＊　Ｓ単－ 1号　＊＊＊					
	人力土工(盛土・埋戻)		m3		10.000 m3	当たり算出
	人力土工(盛土・埋戻) 砂・砂質土,埋戻,まき出し,振動ｺﾝﾊﾟｸﾀ(Ｉ)			基本給時間:8.0 深夜時間:0.0	超勤時間:0.0 週休:4週8休以上	
	1)土質区分 2)作業区分	砂・砂質土 埋戻		時間的制約:なし 夜間制約作業時間:0.0	制約作業時間:0.0	
	3)施工区分 4)締固め区分	まき出し 振動ｺﾝﾊﾟｸﾀ(Ｉ)				
	特殊作業員	0.200	人			
	普通作業員	0.680	人			
	諸雑費 10%	0.100				
	合　計					算出数量 10.000 m3
	単　価		m3			
	＊＊＊　Ｓ単－ 2号　＊＊＊					
	人力土工(盛土・埋戻)		m3		10.000 m3	当たり算出
	人力土工(盛土・埋戻) 砂・砂質土,埋戻,まき出し,タンパ(Ｉ)			基本給時間:8.0 深夜時間:0.0	超勤時間:0.0 週休:4週8休以上	
	1)土質区分 2)作業区分	砂・砂質土 埋戻		時間的制約:なし 夜間制約作業時間:0.0	制約作業時間:0.0	
	3)施工区分 4)締固め区分	まき出し タンパ(Ｉ)				
	特殊作業員	0.340	人			
	普通作業員	0.680	人			

事業名	経営体育成基盤整備事業　和田島地区
工事名	Ｒ７徳耕　経営体　和田島　その５工事（担い手確保型）

コード	名　称	数　量	単位	単　価	金　額	備　考
	諸雑費 10%	0.100				
	合　　計					算出数量 10.000 m3
	単　　価		m3			
	＊＊＊　Ｓ単－ 3号　＊＊＊					
	人力土工(盛土・埋戻)		m3		10.000 m3	当たり算出
	人力土工(盛土・埋戻) 粘性土・礫質土,埋戻,まき出し,タンパ(Ｉ)			基本給時間:8.0 深夜時間:0.0	超勤時間:0.0 週休:4週8休以上	
	1)土質区分 2)作業区分	粘性土・礫質土 埋戻		時間的制約:なし 夜間制約作業時間:0.0	制約作業時間:0.0	
	3)施工区分 4)締固め区分	まき出し タンパ(Ｉ)				
	特殊作業員	0.340	人			
	普通作業員	0.850	人			
	諸雑費 10%	0.100				
	合　　計					算出数量 10.000 m3
	単　　価		m3			
	＊＊＊　Ｓ単－ 4号　＊＊＊					
	人力土工(盛土・埋戻)		m3		10.000 m3	当たり算出
	人力土工(盛土・埋戻) 砂・砂質土,盛土,まき出し,振動ｺﾝﾊﾟｸﾀ(Ｉ)			基本給時間:8.0 深夜時間:0.0	超勤時間:0.0 週休:4週8休以上	

事業名	経営体育成基盤整備事業　和田島地区
工事名	Ｒ７徳耕　経営体　和田島　その５工事（担い手確保型）

コード	名　称	数　量	単位	単　価	金　額	備　考
	1)土質区分 2)作業区分	砂・砂質土 盛土		時間的制約:なし 夜間制約作業時間:0.0	制約作業時間:0.0	
	3)施工区分 4)締固め区分	まき出し 振動ｺﾝﾊﾟｸﾀ(Ｉ)				
	特殊作業員	0.200	人			
	普通作業員	0.680	人			
	諸雑費 10%	0.100				
	合　計					算出数量 10.000 m3
	単　価		m3			
	＊＊＊　Ｓ単－ 5号　＊＊＊					
	締固工(振動ﾛｰﾗ締固め2.5m未満)		m3		1.000 日	当たり算出
	締固工(振動ﾛｰﾗ締固め2.5m未満) 築堤・埋戻,0.8～1.1ton,なし			基本給時間:8.0 深夜時間:0.0	超勤時間:0.0 週休:4週8休以上	
	1)工種区分 2)規格区分(ton)	築堤・埋戻 0.8～1.1ton		時間的制約:なし 夜間制約作業時間:0.0	制約作業時間:0.0	
	3)長期割引単価区分	なし				
	振動ﾛｰﾗ[ﾊﾝﾄﾞｶﾞｲﾄﾞ式]	1.440	日			<賃料>
	軽油 ﾊﾟﾄﾛｰﾙ給油	5.700	L			
	特殊作業員	1.000	人			
	合　計					算出数量 50.000 m3
	単　価		m3			

事業名	経営体育成基盤整備事業　和田島地区
工事名	Ｒ７徳耕　経営体　和田島　その５工事（担い手確保型）

コード	名　称	数　量	単位	単　価	金　額	備　考
	＊＊＊　Ｓ単－ 6号　＊＊＊					
	締固工(振動ﾛｰﾗ締固め2.5m未満)		m3		1.000 日	当たり算出
	締固工(振動ﾛｰﾗ締固め2.5m未満) 築堤・埋戻,3.0～4.0ton,なし			基本給時間:8.0 深夜時間:0.0	超勤時間:0.0 週休:4週8休以上	
	1)工種区分 2)規格区分(ton)	築堤・埋戻 3.0～4.0ton		時間的制約:なし 夜間制約作業時間:0.0	制約作業時間:0.0	
	3)長期割引単価区分	なし				
	振動ﾛｰﾗ[搭乗式･ｺﾝﾊﾞｲﾝﾄﾞ型･～超低･排対型(～3次)]	1.600	日			<賃料>
	軽油 ﾊﾟﾄﾛｰﾙ給油	17.000	L			
	運転手（特殊）	1.000	人			
	合　　計					算出数量 86.000 m3
	単　　価		m3			
	＊＊＊　Ｓ単－ 7号　＊＊＊					
	芝付工		㎡		10.000 ㎡	当たり算出
	芝付工 全面張,人工芝(幅 50cm程度)			基本給時間:8.0 深夜時間:0.0	超勤時間:0.0 週休:4週8休以上	
	1)工種区分 2)材料	全面張 人工芝(幅 50cm程度)		時間的制約:なし 夜間制約作業時間:0.0	制約作業時間:0.0	
	人工張芝（ネット） 人工芝(幅 50cm程度)	10.800	㎡			
	土木一般世話役	0.060	人			

事業名	経営体育成基盤整備事業　和田島地区
工事名	Ｒ７徳耕　経営体　和田島　その５工事（担い手確保型）

コード	名　称	数　量	単位	単　価	金　額	備　考
	普通作業員	0.170	人			
	合　計					算出数量 10.000 ㎡
	単　価		㎡			
	＊＊＊　Ｓ単－ 8号　＊＊＊					
	ﾗﾌﾃﾚｰﾝｸﾚｰﾝ[油圧伸縮ｼﾞﾌﾞ型・～低騒･排対型(～2014)]		日		1.000 各単位	当たり算出
	ﾗﾌﾃﾚｰﾝｸﾚｰﾝ[油圧伸縮ｼﾞﾌﾞ型・～低騒･排対型(～2014)] 吊上能力4.9t吊			基本給時間:8.0 深夜時間:0.0	超勤時間:0.0 週休:4週8休以上	
	1)機械器具賃料コード 2)機械器具規格	吊上能力4.9t吊		時間的制約:なし 夜間制約作業時間:0.0	制約作業時間:0.0	
	3)単価の入力					
	ﾗﾌﾃﾚｰﾝｸﾚｰﾝ[油圧伸縮ｼﾞﾌﾞ型・～低騒･排対型(～2014)]	1.000	日			<賃料>
	合　計					算出数量 1.000 各単位
	単　価					
	＊＊＊　Ｓ単－ 9号　＊＊＊					
	土木一般世話役		人		1.000 人	当たり算出
	土木一般世話役			基本給時間:8.0 深夜時間:0.0	超勤時間:0.0 週休:4週8休以上	
	1)労務ｺｰﾄﾞ 2)労務単価算定区分			時間的制約:なし 夜間制約作業時間:0.0	制約作業時間:0.0	
	土木一般世話役	1.000	人			

事業名	経営体育成基盤整備事業　和田島地区
工事名	Ｒ７徳耕　経営体　和田島　その５工事（担い手確保型）

コード	名　称	数　量	単位	単　価	金　額	備　考
	合　　計					算出数量 1.000 人
	単　　価					
	＊＊＊　Ｓ単－ 10号　＊＊＊					
	特殊作業員		人		1.000 人	当たり算出
	特殊作業員			基本給時間:8.0 深夜時間:0.0	超勤時間:0.0 週休:4週8休以上	
	1)労務ｺｰﾄﾞ 2)労務単価算定区分			時間的制約:なし 夜間制約作業時間:0.0	制約作業時間:0.0	
	特殊作業員	1.000	人			
	合　　計					算出数量 1.000 人
	単　　価					
	＊＊＊　Ｓ単－ 11号　＊＊＊					
	普通作業員		人		1.000 人	当たり算出
	普通作業員			基本給時間:8.0 深夜時間:0.0	超勤時間:0.0 週休:4週8休以上	
	1)労務ｺｰﾄﾞ 2)労務単価算定区分			時間的制約:なし 夜間制約作業時間:0.0	制約作業時間:0.0	
	普通作業員	1.000	人			
	合　　計					算出数量 1.000 人
	単　　価					

事業名	経営体育成基盤整備事業　和田島地区
工事名	Ｒ７徳耕　経営体　和田島　その５工事（担い手確保型）

コード	名　称	数　量	単位	単　価	金　額	備　考
	＊＊＊　Ｓ単－ 12号　＊＊＊					
	排水堰（田面排水用）		個		1.000 各単位	当たり算出
	排水堰（田面排水用） 蓋含む,,			基本給時間:8.0 深夜時間:0.0	超勤時間:0.0 週休:4週8休以上	
	1)資材区分 2)地域資材単価コード（Ｐ）			時間的制約:なし 夜間制約作業時間:0.0	制約作業時間:0.0	
	3)地区資材単価コード（Ｊ） 4)施設機械資材単価コード（Ｋ）					
	排水堰（田面排水用） 蓋含む	1.000	個			
	合　計					算出数量 1.000 各単位
	単　価					
	＊＊＊　Ｓ単－ 13号　＊＊＊					
	ＦＣＤ鋳鉄ＲＲ継手		個		1.000 各単位	当たり算出
	ＦＣＤ鋳鉄ＲＲ継手 90°ﾍﾞﾝﾄﾞ黒樹脂塗装径300㎜(ｽﾄｯﾌﾟﾘﾝｸﾞ付),,			基本給時間:8.0 深夜時間:0.0	超勤時間:0.0 週休:4週8休以上	
	1)資材区分 2)地域資材単価コード（Ｐ）			時間的制約:なし 夜間制約作業時間:0.0	制約作業時間:0.0	
	3)地区資材単価コード（Ｊ） 4)施設機械資材単価コード（Ｋ）					
	ＦＣＤ鋳鉄ＲＲ継手 90°ﾍﾞﾝﾄﾞ黒樹脂塗装径300㎜(ｽﾄｯﾌﾟﾘﾝｸﾞ付)	1.000	個			
	合　計					算出数量 1.000 各単位
	単　価					

事業名	経営体育成基盤整備事業　和田島地区
工事名	Ｒ７徳耕　経営体　和田島　その５工事（担い手確保型）

コード	名　称	数　量	単位	単　価	金　額	備　考
	＊＊＊　Ｓ単－ 14号　＊＊＊					
	ＦＣＤ鋳鉄ＲＲ継手		個		1.000 各単位	当たり算出
	ＦＣＤ鋳鉄ＲＲ継手 45°ﾍﾞﾝﾄﾞ黒樹脂塗装径300㎜(ｽﾄｯﾌﾟﾘﾝｸﾞ付),,			基本給時間:8.0 深夜時間:0.0	超勤時間:0.0 週休:4週8休以上	
	1)資材区分 2)地域資材単価コード（Ｐ）			時間的制約:なし 夜間制約作業時間:0.0	制約作業時間:0.0	
	3)地区資材単価コード（Ｊ） 4)施設機械資材単価コード（Ｋ）					
	ＦＣＤ鋳鉄ＲＲ継手 45°ﾍﾞﾝﾄﾞ黒樹脂塗装径300㎜(ｽﾄｯﾌﾟﾘﾝｸﾞ付)	1.000	個			
	合　計					算出数量 1.000 各単位
	単　価					
	＊＊＊　Ｓ単－ 15号　＊＊＊					
	ＦＣＤ鋳鉄ＲＲ継手		個		1.000 各単位	当たり算出
	ＦＣＤ鋳鉄ＲＲ継手 90°ﾍﾞﾝﾄﾞ黒樹脂塗装(ｼｮｰﾄ)径150㎜(ｽﾄｯﾌﾟﾘﾝｸﾞ付),,			基本給時間:8.0 深夜時間:0.0	超勤時間:0.0 週休:4週8休以上	
	1)資材区分 2)地域資材単価コード（Ｐ）			時間的制約:なし 夜間制約作業時間:0.0	制約作業時間:0.0	
	3)地区資材単価コード（Ｊ） 4)施設機械資材単価コード（Ｋ）					
	ＦＣＤ鋳鉄ＲＲ継手 90°ﾍﾞﾝﾄﾞ黒樹脂塗装(ｼｮｰﾄ)径150㎜(ｽﾄｯﾌﾟﾘﾝｸﾞ付)	1.000	個			
	合　計					算出数量 1.000 各単位
	単　価					

事業名	経営体育成基盤整備事業　和田島地区
工事名	Ｒ７徳耕　経営体　和田島　その５工事（担い手確保型）

コード	名　称	数　量	単位	単　価	金　額	備　考
	＊＊＊　Ｓ単－ 16号　＊＊＊					
	ＦＣＤ鋳鉄ＲＲ継手		個		1.000 各単位	当たり算出
	ＦＣＤ鋳鉄ＲＲ継手 45°ﾍﾞﾝﾄﾞ黒樹脂塗装(ｼｮｰﾄ)径150㎜(ｽﾄｯﾌﾟﾘﾝｸﾞ付),,			基本給時間:8.0 深夜時間:0.0	超勤時間:0.0 週休:4週8休以上	
	1)資材区分 2)地域資材単価コード（Ｐ）			時間的制約:なし 夜間制約作業時間:0.0	制約作業時間:0.0	
	3)地区資材単価コード（Ｊ） 4)施設機械資材単価コード（Ｋ）					
	ＦＣＤ鋳鉄ＲＲ継手 45°ﾍﾞﾝﾄﾞ黒樹脂塗装(ｼｮｰﾄ)径150㎜(ｽﾄｯﾌﾟﾘﾝｸﾞ付)	1.000	個			
	合　計					算出数量 1.000 各単位
	単　価					
	＊＊＊　Ｓ単－ 17号　＊＊＊					
	ＦＣＤ鋳鉄ＲＲ継手		個		1.000 各単位	当たり算出
	ＦＣＤ鋳鉄ＲＲ継手 90°ﾍﾞﾝﾄﾞ黒樹脂塗装(ｼｮｰﾄ)径100㎜(ｽﾄｯﾌﾟﾘﾝｸﾞ付),,			基本給時間:8.0 深夜時間:0.0	超勤時間:0.0 週休:4週8休以上	
	1)資材区分 2)地域資材単価コード（Ｐ）			時間的制約:なし 夜間制約作業時間:0.0	制約作業時間:0.0	
	3)地区資材単価コード（Ｊ） 4)施設機械資材単価コード（Ｋ）					
	ＦＣＤ鋳鉄ＲＲ継手 90°ﾍﾞﾝﾄﾞ黒樹脂塗装(ｼｮｰﾄ)径100㎜(ｽﾄｯﾌﾟﾘﾝｸﾞ付)	1.000	個			
	合　計					算出数量 1.000 各単位
	単　価					

事業名	経営体育成基盤整備事業　和田島地区
工事名	Ｒ７徳耕　経営体　和田島　その５工事（担い手確保型）

コード	名　称	数　量	単位	単　価	金　額	備　考
	＊＊＊　Ｓ単－ 18号　＊＊＊					
	ＦＣＤ鋳鉄ＲＲ継手		個		1.000 各単位	当たり算出
	ＦＣＤ鋳鉄ＲＲ継手 11°1/4ﾍﾞﾝﾄﾞ黒樹脂塗装(ｼｮｰﾄ)径100mm(ｽﾄｯﾌﾟﾘﾝｸﾞ付),,			基本給時間:8.0 深夜時間:0.0	超勤時間:0.0 週休:4週8休以上	
	1)資材区分 2)地域資材単価コード（Ｐ）			時間的制約:なし 夜間制約作業時間:0.0	制約作業時間:0.0	
	3)地区資材単価コード（Ｊ） 4)施設機械資材単価コード（Ｋ）					
	ＦＣＤ鋳鉄ＲＲ継手 11°1/4ﾍﾞﾝﾄﾞ黒樹脂塗装(ｼｮｰﾄ)径100mm(ｽﾄｯﾌﾟﾘﾝｸﾞ付)	1.000	個			
	合　計					算出数量 1.000 各単位
	単　価					
	＊＊＊　Ｓ単－ 19号　＊＊＊					
	ＦＣＤ鋳鉄ＲＲ継手		個		1.000 各単位	当たり算出
	ＦＣＤ鋳鉄ＲＲ継手 5°5/8 ﾍﾞﾝﾄﾞ黒樹脂塗装(ｼｮｰﾄ)径100mm(ｽﾄｯﾌﾟﾘﾝｸﾞ付),,			基本給時間:8.0 深夜時間:0.0	超勤時間:0.0 週休:4週8休以上	
	1)資材区分 2)地域資材単価コード（Ｐ）			時間的制約:なし 夜間制約作業時間:0.0	制約作業時間:0.0	
	3)地区資材単価コード（Ｊ） 4)施設機械資材単価コード（Ｋ）					
	ＦＣＤ鋳鉄ＲＲ継手 5°5/8 ﾍﾞﾝﾄﾞ黒樹脂塗装(ｼｮｰﾄ)径100mm(ｽﾄｯﾌﾟﾘﾝｸﾞ付)	1.000	個			
	合　計					算出数量 1.000 各単位
	単　価					

事業名	経営体育成基盤整備事業　和田島地区
工事名	Ｒ７徳耕　経営体　和田島　その５工事（担い手確保型）

コード	名　称	数　量	単位	単　価	金　額	備　考
	＊＊＊　Ｓ単－ 20号　＊＊＊					
	ＦＣＤ鋳鉄ＲＲ継手		個		1.000 各単位	当たり算出
	ＦＣＤ鋳鉄ＲＲ継手 90°ﾍﾞﾝﾄﾞ黒樹脂塗装(ｼｮｰﾄ)径75㎜(ｽﾄｯﾌﾟﾘﾝｸﾞ付),,			基本給時間:8.0 深夜時間:0.0	超勤時間:0.0 週休:4週8休以上	
	1)資材区分 2)地域資材単価コード（Ｐ）			時間的制約:なし 夜間制約作業時間:0.0	制約作業時間:0.0	
	3)地区資材単価コード（Ｊ） 4)施設機械資材単価コード（Ｋ）					
	ＦＣＤ鋳鉄ＲＲ継手 90°ﾍﾞﾝﾄﾞ黒樹脂塗装(ｼｮｰﾄ)径75㎜(ｽﾄｯﾌﾟﾘﾝｸﾞ付)	1.000	個			
	合　　計					算出数量 1.000 各単位
	単　　価					
	＊＊＊　Ｓ単－ 21号　＊＊＊					
	ＦＣＤ鋳鉄ＲＲ継手		個		1.000 各単位	当たり算出
	ＦＣＤ鋳鉄ＲＲ継手 45°ﾍﾞﾝﾄﾞ黒樹脂塗装(ｼｮｰﾄ)径75㎜(ｽﾄｯﾌﾟﾘﾝｸﾞ付),,			基本給時間:8.0 深夜時間:0.0	超勤時間:0.0 週休:4週8休以上	
	1)資材区分 2)地域資材単価コード（Ｐ）			時間的制約:なし 夜間制約作業時間:0.0	制約作業時間:0.0	
	3)地区資材単価コード（Ｊ） 4)施設機械資材単価コード（Ｋ）					
	ＦＣＤ鋳鉄ＲＲ継手 45°ﾍﾞﾝﾄﾞ黒樹脂塗装(ｼｮｰﾄ)径75㎜(ｽﾄｯﾌﾟﾘﾝｸﾞ付)	1.000	個			
	合　　計					算出数量 1.000 各単位
	単　　価					

事業名	経営体育成基盤整備事業　和田島地区
工事名	Ｒ７徳耕　経営体　和田島　その５工事（担い手確保型）

コード	名　称	数　量	単位	単　価	金　額	備　考
	＊＊＊　Ｓ単－ 22号　＊＊＊					
	ＦＣＤ鋳鉄ＲＲ継手		個		1.000 各単位	当たり算出
	ＦＣＤ鋳鉄ＲＲ継手 22°1/2ﾍﾞﾝﾄﾞ黒樹脂塗装径75㎜(ｽﾄｯﾌﾟﾘﾝｸﾞ付),,			基本給時間:8.0 深夜時間:0.0	超勤時間:0.0 週休:4週8休以上	
	1)資材区分 2)地域資材単価コード（Ｐ）			時間的制約:なし 夜間制約作業時間:0.0	制約作業時間:0.0	
	3)地区資材単価コード（Ｊ） 4)施設機械資材単価コード（Ｋ）					
	ＦＣＤ鋳鉄ＲＲ継手 22°1/2ﾍﾞﾝﾄﾞ黒樹脂塗装径75㎜(ｽﾄｯﾌﾟﾘﾝｸﾞ付)	1.000	個			
	合　計					算出数量 1.000 各単位
	単　価					
	＊＊＊　Ｓ単－ 23号　＊＊＊					
	T字管φ300*φ150		個		1.000 各単位	当たり算出
	T字管φ300*φ150 離脱防止機能付,,			基本給時間:8.0 深夜時間:0.0	超勤時間:0.0 週休:4週8休以上	
	1)資材区分 2)地域資材単価コード（Ｐ）			時間的制約:なし 夜間制約作業時間:0.0	制約作業時間:0.0	
	3)地区資材単価コード（Ｊ） 4)施設機械資材単価コード（Ｋ）					
	T字管φ300*φ150 離脱防止機能付	1.000	個			
	合　計					算出数量 1.000 各単位
	単　価					

事業名	経営体育成基盤整備事業　和田島地区
工事名	Ｒ７徳耕　経営体　和田島　その５工事（担い手確保型）

コード	名　称	数　量	単位	単　価	金　額	備　考
	＊＊＊　Ｓ単－ 24号　＊＊＊					
	ＦＣＤ鋳鉄ＲＲ継手チーズ		個		1.000 各単位	当たり算出
	ＦＣＤ鋳鉄ＲＲ継手チーズ 黒樹脂塗装、ｽﾄｯﾌﾟﾘﾝｸﾞ付　150㎜× 75㎜,,			基本給時間:8.0 深夜時間:0.0	超勤時間:0.0 週休:4週8休以上	
	1)資材区分 2)地域資材単価コード（Ｐ）			時間的制約:なし 夜間制約作業時間:0.0	制約作業時間:0.0	
	3)地区資材単価コード（Ｊ） 4)施設機械資材単価コード（Ｋ）					
	ＦＣＤ鋳鉄ＲＲ継手チーズ 黒樹脂塗装、ｽﾄｯﾌﾟﾘﾝｸﾞ付　150㎜× 75㎜	1.000	個			
	合　　計					算出数量 1.000 各単位
	単　　価					
	＊＊＊　Ｓ単－ 25号　＊＊＊					
	ＦＣＤ鋳鉄ＲＲ継手チーズ		個		1.000 各単位	当たり算出
	ＦＣＤ鋳鉄ＲＲ継手チーズ 黒樹脂塗装、ｽﾄｯﾌﾟﾘﾝｸﾞ付　100㎜× 75㎜,,			基本給時間:8.0 深夜時間:0.0	超勤時間:0.0 週休:4週8休以上	
	1)資材区分 2)地域資材単価コード（Ｐ）			時間的制約:なし 夜間制約作業時間:0.0	制約作業時間:0.0	
	3)地区資材単価コード（Ｊ） 4)施設機械資材単価コード（Ｋ）					
	ＦＣＤ鋳鉄ＲＲ継手チーズ 黒樹脂塗装、ｽﾄｯﾌﾟﾘﾝｸﾞ付　100㎜× 75㎜	1.000	個			
	合　　計					算出数量 1.000 各単位
	単　　価					

事業名	経営体育成基盤整備事業　和田島地区
工事名	Ｒ７徳耕　経営体　和田島　その５工事（担い手確保型）

コード	名　称	数　量	単位	単　価	金　額	備　考
	＊＊＊　Ｓ単－ 26号　＊＊＊					
	ＦＣＤ鋳鉄ＲＲ継手チーズ		個		1.000 各単位	当たり算出
	ＦＣＤ鋳鉄ＲＲ継手チーズ 黒樹脂塗装、ｽﾄｯﾌﾟﾘﾝｸﾞ付　75㎜× 75㎜,,			基本給時間:8.0 深夜時間:0.0	超勤時間:0.0 週休:4週8休以上	
	1)資材区分 2)地域資材単価コード（Ｐ）			時間的制約:なし 夜間制約作業時間:0.0	制約作業時間:0.0	
	3)地区資材単価コード（Ｊ） 4)施設機械資材単価コード（Ｋ）					
	ＦＣＤ鋳鉄ＲＲ継手チーズ 黒樹脂塗装、ｽﾄｯﾌﾟﾘﾝｸﾞ付　75㎜× 75㎜	1.000	個			
	合　　計					算出数量 1.000 各単位
	単　　価					
	＊＊＊　Ｓ単－ 27号　＊＊＊					
	片落管φ300*φ250		個		1.000 各単位	当たり算出
	片落管φ300*φ250 離脱防止機能付,,			基本給時間:8.0 深夜時間:0.0	超勤時間:0.0 週休:4週8休以上	
	1)資材区分 2)地域資材単価コード（Ｐ）			時間的制約:なし 夜間制約作業時間:0.0	制約作業時間:0.0	
	3)地区資材単価コード（Ｊ） 4)施設機械資材単価コード（Ｋ）					
	片落管φ300*φ250 離脱防止機能付	1.000	個			
	合　　計					算出数量 1.000 各単位
	単　　価					

事業名	経営体育成基盤整備事業　和田島地区
工事名	Ｒ７徳耕　経営体　和田島　その５工事（担い手確保型）

コード	名　称	数　量	単位	単　価	金　額	備　考
	＊＊＊　Ｓ単－ 28号　＊＊＊					
	ＦＣＤ鋳鉄ＲＲ継手片落ち管（農水用）		個		1.000 各単位	当たり算出
	ＦＣＤ鋳鉄ＲＲ継手片落ち管（農水用） 150㎜×100㎜ 農水用離脱防止機能内蔵,,			基本給時間:8.0 深夜時間:0.0	超勤時間:0.0 週休:4週8休以上	
	1)資材区分 2)地域資材単価コード（Ｐ）			時間的制約:なし 夜間制約作業時間:0.0	制約作業時間:0.0	
	3)地区資材単価コード（Ｊ） 4)施設機械資材単価コード（Ｋ）					
	ＦＣＤ鋳鉄ＲＲ継手片落ち管（農水用） 150㎜×100㎜ 農水用離脱防止機能内蔵	1.000	個			
	合　　計					算出数量 1.000 各単位
	単　　価					
	＊＊＊　Ｓ単－ 29号　＊＊＊					
	ＦＣＤ鋳鉄ＲＲ継手片落ち管（農水用）		個		1.000 各単位	当たり算出
	ＦＣＤ鋳鉄ＲＲ継手片落ち管（農水用） 100㎜×75㎜ 農水用離脱防止機能内蔵,,			基本給時間:8.0 深夜時間:0.0	超勤時間:0.0 週休:4週8休以上	
	1)資材区分 2)地域資材単価コード（Ｐ）			時間的制約:なし 夜間制約作業時間:0.0	制約作業時間:0.0	
	3)地区資材単価コード（Ｊ） 4)施設機械資材単価コード（Ｋ）					
	ＦＣＤ鋳鉄ＲＲ継手片落ち管（農水用） 100㎜×75㎜ 農水用離脱防止機能内蔵	1.000	個			
	合　　計					算出数量 1.000 各単位
	単　　価					

事業名	経営体育成基盤整備事業　和田島地区
工事名	Ｒ７徳耕　経営体　和田島　その５工事（担い手確保型）

コード	名　称	数　量	単位	単　価	金　額	備　考
	＊＊＊　Ｓ単－ 30号　＊＊＊					
	SGP80A（白）ネジ付		m		1.000 各単位	当たり算出
	SGP80A（白）ネジ付 ,,			基本給時間:8.0 深夜時間:0.0	超勤時間:0.0 週休:4週8休以上	
	1)資材区分 2)地域資材単価コード（Ｐ）			時間的制約:なし 夜間制約作業時間:0.0	制約作業時間:0.0	
	3)地区資材単価コード（Ｊ） 4)施設機械資材単価コード（Ｋ）					
	SGP80A（白）ネジ付	1.000	m			
	合　計					算出数量 1.000 各単位
	単　価					
	＊＊＊　Ｓ単－ 31号　＊＊＊					
	溶接エルボ　90°（SGP 白）		個		1.000 各単位	当たり算出
	溶接エルボ　90°（SGP 白） 径 80A（ﾛﾝｸﾞ),,			基本給時間:8.0 深夜時間:0.0	超勤時間:0.0 週休:4週8休以上	
	1)資材区分 2)地域資材単価コード（Ｐ）			時間的制約:なし 夜間制約作業時間:0.0	制約作業時間:0.0	
	3)地区資材単価コード（Ｊ） 4)施設機械資材単価コード（Ｋ）					
	溶接エルボ　90°（SGP 白） 径 80A（ﾛﾝｸﾞ）	1.000	個			
	合　計					算出数量 1.000 各単位
	単　価					

事業名	経営体育成基盤整備事業　和田島地区
工事名	Ｒ７徳耕　経営体　和田島　その５工事（担い手確保型）

コード	名　称	数　量	単位	単　価	金　額	備　考
	＊＊＊　Ｓ単－ 32号　＊＊＊					
	塩ビ製仕切弁　キャップ式（上水用）		個		1.000 各単位	当たり算出
	塩ビ製仕切弁　キャップ式（上水用） 径300㎜,,			基本給時間:8.0 深夜時間:0.0	超勤時間:0.0 週休:4週8休以上	
	1)資材区分 2)地域資材単価コード（Ｐ）			時間的制約:なし 夜間制約作業時間:0.0	制約作業時間:0.0	
	3)地区資材単価コード（Ｊ） 4)施設機械資材単価コード（Ｋ）					
	塩ビ製仕切弁　キャップ式（上水用） 径300㎜	1.000	個			
	合　　計					算出数量 1.000 各単位
	単　　価					
	＊＊＊　Ｓ単－ 33号　＊＊＊					
	ＦＣＤ鋳鉄ＲＲ継手フランジ短管		個		1.000 各単位	当たり算出
	ＦＣＤ鋳鉄ＲＲ継手フランジ短管 径300㎜　黒樹脂塗装、ｽﾄｯﾌﾟﾘﾝｸﾞ付 RF 7.5K,,			基本給時間:8.0 深夜時間:0.0	超勤時間:0.0 週休:4週8休以上	
	1)資材区分 2)地域資材単価コード（Ｐ）			時間的制約:なし 夜間制約作業時間:0.0	制約作業時間:0.0	
	3)地区資材単価コード（Ｊ） 4)施設機械資材単価コード（Ｋ）					
	ＦＣＤ鋳鉄ＲＲ継手フランジ短管 径300㎜　黒樹脂塗装、ｽﾄｯﾌﾟﾘﾝｸﾞ付 RF 7.5K	1.000	個			
	合　　計					算出数量 1.000 各単位
	単　　価					

事業名	経営体育成基盤整備事業　和田島地区
工事名	Ｒ７徳耕　経営体　和田島　その５工事（担い手確保型）

コード	名　称	数　量	単位	単　価	金　額	備　考
	＊＊＊　Ｓ単－ 34号　＊＊＊					
	フランジ接合部品		式		1.000 各単位	当たり算出
	フランジ接合部品 ﾊﾟｯｷﾝ，ﾎﾞﾙﾄ，ﾅｯﾄ，ﾜｯｼｬｰ　径300㎜ RF 7.5K,,			基本給時間:8.0 深夜時間:0.0	超勤時間:0.0 週休:4週8休以上	
	1)資材区分 2)地域資材単価コード（Ｐ）			時間的制約:なし 夜間制約作業時間:0.0	制約作業時間:0.0	
	3)地区資材単価コード（Ｊ） 4)施設機械資材単価コード（Ｋ）					
	フランジ接合部品 ﾊﾟｯｷﾝ，ﾎﾞﾙﾄ，ﾅｯﾄ，ﾜｯｼｬｰ　径300㎜ RF 7.5K	1.000	式			
	合　　計					算出数量 1.000 各単位
	単　　価					
	＊＊＊　Ｓ単－ 35号　＊＊＊					
	塩ビ製仕切弁　キャップ式（上水用）		個		1.000 各単位	当たり算出
	塩ビ製仕切弁　キャップ式（上水用） 径150㎜,,			基本給時間:8.0 深夜時間:0.0	超勤時間:0.0 週休:4週8休以上	
	1)資材区分 2)地域資材単価コード（Ｐ）			時間的制約:なし 夜間制約作業時間:0.0	制約作業時間:0.0	
	3)地区資材単価コード（Ｊ） 4)施設機械資材単価コード（Ｋ）					
	塩ビ製仕切弁　キャップ式（上水用） 径150㎜	1.000	個			
	合　　計					算出数量 1.000 各単位
	単　　価					

事業名	経営体育成基盤整備事業　和田島地区
工事名	Ｒ７徳耕　経営体　和田島　その５工事（担い手確保型）

コード	名　称	数　量	単位	単　価	金　額	備　考
	＊＊＊　Ｓ単－ 36号　＊＊＊					
	ＦＣＤ鋳鉄ＲＲ継手フランジ短管		個		1.000 各単位	当たり算出
	ＦＣＤ鋳鉄ＲＲ継手フランジ短管 径150㎜　黒樹脂塗装、ｽﾄｯﾌﾟﾘﾝｸﾞ付 RF 7.5K,,			基本給時間:8.0 深夜時間:0.0	超勤時間:0.0 週休:4週8休以上	
	1)資材区分 2)地域資材単価コード（Ｐ）			時間的制約:なし 夜間制約作業時間:0.0	制約作業時間:0.0	
	3)地区資材単価コード（Ｊ） 4)施設機械資材単価コード（Ｋ）					
	ＦＣＤ鋳鉄ＲＲ継手フランジ短管 径150㎜　黒樹脂塗装、ｽﾄｯﾌﾟﾘﾝｸﾞ付 RF 7.5K	1.000	個			
	合　　計					算出数量 1.000 各単位
	単　　価					
	＊＊＊　Ｓ単－ 37号　＊＊＊					
	フランジ接合部品		式		1.000 各単位	当たり算出
	フランジ接合部品 ﾊﾟｯｷﾝ, ﾎﾞﾙﾄ, ﾅｯﾄ, ﾜｯｼｬｰ　径150㎜ RF 7.5K,,			基本給時間:8.0 深夜時間:0.0	超勤時間:0.0 週休:4週8休以上	
	1)資材区分 2)地域資材単価コード（Ｐ）			時間的制約:なし 夜間制約作業時間:0.0	制約作業時間:0.0	
	3)地区資材単価コード（Ｊ） 4)施設機械資材単価コード（Ｋ）					
	フランジ接合部品 ﾊﾟｯｷﾝ, ﾎﾞﾙﾄ, ﾅｯﾄ, ﾜｯｼｬｰ　径150㎜ RF 7.5K	1.000	式			
	合　　計					算出数量 1.000 各単位
	単　　価					

事業名	経営体育成基盤整備事業　和田島地区
工事名	Ｒ７徳耕　経営体　和田島　その５工事（担い手確保型）

コード	名　称	数　量	単位	単　価	金　額	備　考
	＊＊＊　Ｓ単－ 38号　＊＊＊					
	塩ビ製仕切弁　キャップ式（上水用）		個		1.000 各単位	当たり算出
	塩ビ製仕切弁　キャップ式（上水用） 径 75㎜,,			基本給時間:8.0 深夜時間:0.0	超勤時間:0.0 週休:4週8休以上	
	1)資材区分 2)地域資材単価コード（Ｐ）			時間的制約:なし 夜間制約作業時間:0.0	制約作業時間:0.0	
	3)地区資材単価コード（Ｊ） 4)施設機械資材単価コード（Ｋ）					
	塩ビ製仕切弁　キャップ式（上水用） 径 75㎜	1.000	個			
	合　　計					算出数量 1.000 各単位
	単　　価					
	＊＊＊　Ｓ単－ 39号　＊＊＊					
	ＦＣＤ鋳鉄ＲＲ継手フランジ短管		個		1.000 各単位	当たり算出
	ＦＣＤ鋳鉄ＲＲ継手フランジ短管 径 75㎜　黒樹脂塗装、ｽﾄｯﾌﾟﾘﾝｸﾞ付　RF 7.5K,,			基本給時間:8.0 深夜時間:0.0	超勤時間:0.0 週休:4週8休以上	
	1)資材区分 2)地域資材単価コード（Ｐ）			時間的制約:なし 夜間制約作業時間:0.0	制約作業時間:0.0	
	3)地区資材単価コード（Ｊ） 4)施設機械資材単価コード（Ｋ）					
	ＦＣＤ鋳鉄ＲＲ継手フランジ短管 径 75㎜　黒樹脂塗装、ｽﾄｯﾌﾟﾘﾝｸﾞ付　RF 7.5K	1.000	個			
	合　　計					算出数量 1.000 各単位
	単　　価					

事業名	経営体育成基盤整備事業　和田島地区
工事名	Ｒ７徳耕　経営体　和田島　その５工事（担い手確保型）

コード	名　称	数　量	単位	単　価	金　額	備　考
	＊＊＊　Ｓ単－ 40号　＊＊＊					
	フランジ接合部品		式		1.000 各単位	当たり算出
	フランジ接合部品 ﾊﾟｯｷﾝ, ﾎﾞﾙﾄ, ﾅｯﾄ, ﾜｯｼｬｰ　径 75mm RF 7.5K,,			基本給時間:8.0 深夜時間:0.0	超勤時間:0.0 週休:4週8休以上	
	1)資材区分 2)地域資材単価コード（Ｐ）			時間的制約:なし 夜間制約作業時間:0.0	制約作業時間:0.0	
	3)地区資材単価コード（Ｊ） 4)施設機械資材単価コード（Ｋ）					
	フランジ接合部品 ﾊﾟｯｷﾝ, ﾎﾞﾙﾄ, ﾅｯﾄ, ﾜｯｼｬｰ　径 75mm RF 7.5K	1.000	式			
	合　　計					算出数量 1.000 各単位
	単　　価					
	＊＊＊　Ｓ単－ 41号　＊＊＊					
	仕切弁室		組		1.000 各単位	当たり算出
	仕切弁室 蓋付枠　24,,			基本給時間:8.0 深夜時間:0.0	超勤時間:0.0 週休:4週8休以上	
	1)資材区分 2)地域資材単価コード（Ｐ）			時間的制約:なし 夜間制約作業時間:0.0	制約作業時間:0.0	
	3)地区資材単価コード（Ｊ） 4)施設機械資材単価コード（Ｋ）					
	仕切弁室 蓋付枠　24	1.000	組			
	合　　計					算出数量 1.000 各単位
	単　　価					

事業名	経営体育成基盤整備事業　和田島地区
工事名	Ｒ７徳耕　経営体　和田島　その５工事（担い手確保型）

コード	名　称	数　量	単位	単　価	金　額	備　考
	＊＊＊　Ｓ単－ 42号　＊＊＊					
	仕切弁室		個		1.000 各単位	当たり算出
	仕切弁室 室 25Ｂ20,,			基本給時間:8.0 深夜時間:0.0	超勤時間:0.0 週休:4週8休以上	
	1)資材区分 2)地域資材単価コード（Ｐ）			時間的制約:なし 夜間制約作業時間:0.0	制約作業時間:0.0	
	3)地区資材単価コード（Ｊ） 4)施設機械資材単価コード（Ｋ）					
	仕切弁室 室 25Ｂ20	1.000	個			
	合　計					算出数量 1.000 各単位
	単　価					
	＊＊＊　Ｓ単－ 43号　＊＊＊					
	仕切弁室		個		1.000 各単位	当たり算出
	仕切弁室 室 25Ｂ30,,			基本給時間:8.0 深夜時間:0.0	超勤時間:0.0 週休:4週8休以上	
	1)資材区分 2)地域資材単価コード（Ｐ）			時間的制約:なし 夜間制約作業時間:0.0	制約作業時間:0.0	
	3)地区資材単価コード（Ｊ） 4)施設機械資材単価コード（Ｋ）					
	仕切弁室 室 25Ｂ30	1.000	個			
	合　計					算出数量 1.000 各単位
	単　価					

事業名	経営体育成基盤整備事業　和田島地区
工事名	Ｒ７徳耕　経営体　和田島　その５工事（担い手確保型）

コード	名　称	数　量	単位	単　価	金　額	備　考
	＊＊＊　Ｓ単－ 44号　＊＊＊					
	仕切弁室		個		1.000 各単位	当たり算出
	仕切弁室 室 25Ｃ30,,			基本給時間:8.0 深夜時間:0.0	超勤時間:0.0 週休:4週8休以上	
	1)資材区分 2)地域資材単価コード（Ｐ）			時間的制約:なし 夜間制約作業時間:0.0	制約作業時間:0.0	
	3)地区資材単価コード（Ｊ） 4)施設機械資材単価コード（Ｋ）					
	仕切弁室 室 25Ｃ30	1.000	個			
	合　計					算出数量 1.000 各単位
	単　価					
	＊＊＊　Ｓ単－ 45号　＊＊＊					
	仕切弁室		組		1.000 各単位	当たり算出
	仕切弁室 スラブ　60（２枚１組),,			基本給時間:8.0 深夜時間:0.0	超勤時間:0.0 週休:4週8休以上	
	1)資材区分 2)地域資材単価コード（Ｐ）			時間的制約:なし 夜間制約作業時間:0.0	制約作業時間:0.0	
	3)地区資材単価コード（Ｊ） 4)施設機械資材単価コード（Ｋ）					
	仕切弁室 スラブ　60（２枚１組)	1.000	組			
	合　計					算出数量 1.000 各単位
	単　価					

事業名	経営体育成基盤整備事業　和田島地区
工事名	Ｒ７徳耕　経営体　和田島　その５工事（担い手確保型）

コード	名　称	数　量	単位	単　価	金　額	備　考
	＊＊＊　Ｓ単－ 46号　＊＊＊					
	仕切弁室		組		1.000 各単位	当たり算出
	仕切弁室 蓋付枠　32,,			基本給時間:8.0 深夜時間:0.0	超勤時間:0.0 週休:4週8休以上	
	1)資材区分 2)地域資材単価コード（Ｐ）			時間的制約:なし 夜間制約作業時間:0.0	制約作業時間:0.0	
	3)地区資材単価コード（Ｊ） 4)施設機械資材単価コード（Ｋ）					
	仕切弁室 蓋付枠　32	1.000	組			
	合　　計					算出数量 1.000 各単位
	単　　価					
	＊＊＊　Ｓ単－ 47号　＊＊＊					
	仕切弁室		個		1.000 各単位	当たり算出
	仕切弁室 室 32Ｂ20,,			基本給時間:8.0 深夜時間:0.0	超勤時間:0.0 週休:4週8休以上	
	1)資材区分 2)地域資材単価コード（Ｐ）			時間的制約:なし 夜間制約作業時間:0.0	制約作業時間:0.0	
	3)地区資材単価コード（Ｊ） 4)施設機械資材単価コード（Ｋ）					
	仕切弁室 室 32Ｂ20	1.000	個			
	合　　計					算出数量 1.000 各単位
	単　　価					

事業名	経営体育成基盤整備事業　和田島地区
工事名	Ｒ７徳耕　経営体　和田島　その５工事（担い手確保型）

コード	名　称	数　量	単位	単　価	金　額	備　考
	＊＊＊　Ｓ単－ 48号　＊＊＊					
	仕切弁室		個		1.000 各単位	当たり算出
	仕切弁室 室 32Ｂ30,,			基本給時間:8.0 深夜時間:0.0	超勤時間:0.0 週休:4週8休以上	
	1)資材区分 2)地域資材単価コード（Ｐ）			時間的制約:なし 夜間制約作業時間:0.0	制約作業時間:0.0	
	3)地区資材単価コード（Ｊ） 4)施設機械資材単価コード（Ｋ）					
	仕切弁室 室 32Ｂ30	1.000	個			
	合　　計					算出数量 1.000 各単位
	単　　価					
	＊＊＊　Ｓ単－ 49号　＊＊＊					
	仕切弁室		個		1.000 各単位	当たり算出
	仕切弁室 室 32Ｃ,,			基本給時間:8.0 深夜時間:0.0	超勤時間:0.0 週休:4週8休以上	
	1)資材区分 2)地域資材単価コード（Ｐ）			時間的制約:なし 夜間制約作業時間:0.0	制約作業時間:0.0	
	3)地区資材単価コード（Ｊ） 4)施設機械資材単価コード（Ｋ）					
	仕切弁室 室 32Ｃ	1.000	個			
	合　　計					算出数量 1.000 各単位
	単　　価					

事業名	経営体育成基盤整備事業　和田島地区
工事名	Ｒ７徳耕　経営体　和田島　その５工事（担い手確保型）

コード	名　称	数　量	単位	単　価	金　額	備　考
	＊＊＊　Ｓ単－ 50号　＊＊＊					
	仕切弁室		個		1.000 各単位	当たり算出
	仕切弁室 室 45C,,			基本給時間:8.0 深夜時間:0.0	超勤時間:0.0 週休:4週8休以上	
	1)資材区分 2)地域資材単価コード（P）			時間的制約:なし 夜間制約作業時間:0.0	制約作業時間:0.0	
	3)地区資材単価コード（J） 4)施設機械資材単価コード（K）					
	仕切弁室 室 45C	1.000	個			
	合　計					算出数量 1.000 各単位
	単　価					
	＊＊＊　Ｓ単－ 51号　＊＊＊					
	仕切弁室		組		1.000 各単位	当たり算出
	仕切弁室 スラブ 100（２枚１組),,			基本給時間:8.0 深夜時間:0.0	超勤時間:0.0 週休:4週8休以上	
	1)資材区分 2)地域資材単価コード（P）			時間的制約:なし 夜間制約作業時間:0.0	制約作業時間:0.0	
	3)地区資材単価コード（J） 4)施設機械資材単価コード（K）					
	仕切弁室 スラブ 100（２枚１組)	1.000	組			
	合　計					算出数量 1.000 各単位
	単　価					

事業名	経営体育成基盤整備事業　和田島地区
工事名	Ｒ７徳耕　経営体　和田島　その５工事（担い手確保型）

コード	名　称	数　量	単位	単　価	金　額	備　考
	＊＊＊　Ｓ単－ 52号　＊＊＊					
	自動給水栓		基		1.000 各単位	当たり算出
	自動給水栓 50A,,			基本給時間:8.0 深夜時間:0.0	超勤時間:0.0 週休:4週8休以上	
	1)資材区分 2)地域資材単価コード（Ｐ）			時間的制約:なし 夜間制約作業時間:0.0	制約作業時間:0.0	
	3)地区資材単価コード（Ｊ） 4)施設機械資材単価コード（Ｋ）					
	自動給水栓 50A	1.000	基			
	合　計					算出数量 1.000 各単位
	単　価					
	＊＊＊　Ｓ単－ 53号　＊＊＊					
	バルブボックス（給水栓用）片口		個		1.000 各単位	当たり算出
	バルブボックス（給水栓用）片口 450×450×800（蓋付),,			基本給時間:8.0 深夜時間:0.0	超勤時間:0.0 週休:4週8休以上	
	1)資材区分 2)地域資材単価コード（Ｐ）			時間的制約:なし 夜間制約作業時間:0.0	制約作業時間:0.0	
	3)地区資材単価コード（Ｊ） 4)施設機械資材単価コード（Ｋ）					
	バルブボックス（給水栓用）片口 450×450×800（蓋付)	1.000	個			
	合　計					算出数量 1.000 各単位
	単　価					

事業名	経営体育成基盤整備事業　和田島地区
工事名	Ｒ７徳耕　経営体　和田島　その５工事（担い手確保型）

コード	名　称	数　量	単位	単　価	金　額	備　考
	＊＊＊　Ｓ単－ 54号　＊＊＊					
	建築用コンクリートブロック		個		1.000 各単位	当たり算出
	建築用コンクリートブロック Ｃ種　厚100㎜　高190㎜ 長390㎜,,			基本給時間:8.0 深夜時間:0.0	超勤時間:0.0 週休:4週8休以上	
	1)資材区分 2)地域資材単価コード（Ｐ）			時間的制約:なし 夜間制約作業時間:0.0	制約作業時間:0.0	
	3)地区資材単価コード（Ｊ） 4)施設機械資材単価コード（Ｋ）					
	建築用コンクリートブロック Ｃ種　厚100㎜　高190㎜ 長390㎜	1.000	個			
	合　　計					算出数量 1.000 各単位
	単　　価					
	＊＊＊　Ｓ単－ 55号　＊＊＊					
	水道用硬質ポリ塩化ビニル管継手（TS継手）		個		1.000 各単位	当たり算出
	水道用硬質ポリ塩化ビニル管継手（TS継手） 径違ソケットA形　75×50,,			基本給時間:8.0 深夜時間:0.0	超勤時間:0.0 週休:4週8休以上	
	1)資材区分 2)地域資材単価コード（Ｐ）			時間的制約:なし 夜間制約作業時間:0.0	制約作業時間:0.0	
	3)地区資材単価コード（Ｊ） 4)施設機械資材単価コード（Ｋ）					
	水道用硬質ポリ塩化ビニル管継手（TS継手） 径違ソケットA形　75×50	1.000	個			
	合　　計					算出数量 1.000 各単位
	単　　価					

事業名	経営体育成基盤整備事業　和田島地区
工事名	Ｒ７徳耕　経営体　和田島　その５工事（担い手確保型）

コード	名　称	数　量	単位	単　価	金　額	備　考
	＊＊＊　Ｓ単－ 56号　＊＊＊					
	水道用硬質ポリ塩化ビニル管継手（TS継手）		個		1.000 各単位	当たり算出
	水道用硬質ポリ塩化ビニル管継手（TS継手） エルボ　　A形　径50,,			基本給時間:8.0 深夜時間:0.0	超勤時間:0.0 週休:4週8休以上	
	1)資材区分 2)地域資材単価コード（Ｐ）			時間的制約:なし 夜間制約作業時間:0.0	制約作業時間:0.0	
	3)地区資材単価コード（Ｊ） 4)施設機械資材単価コード（Ｋ）					
	水道用硬質ポリ塩化ビニル管継手（TS継手） エルボ　　A形　径50	1.000	個			
	合　　計					算出数量 1.000 各単位
	単　　価					
	＊＊＊　Ｓ単－ 57号　＊＊＊					
	硬質ポリ塩化ビニル管　接着受口付直管		本		1.000 各単位	当たり算出
	硬質ポリ塩化ビニル管　接着受口付直管 TS片ｽﾘｰﾌﾞ一般管VP 径50　長4.0m,,			基本給時間:8.0 深夜時間:0.0	超勤時間:0.0 週休:4週8休以上	
	1)資材区分 2)地域資材単価コード（Ｐ）			時間的制約:なし 夜間制約作業時間:0.0	制約作業時間:0.0	
	3)地区資材単価コード（Ｊ） 4)施設機械資材単価コード（Ｋ）					
	硬質ポリ塩化ビニル管　接着受口付直管 TS片ｽﾘｰﾌﾞ一般管VP 径50　長4.0m	1.000	本			
	合　　計					算出数量 1.000 各単位
	単　　価					

事業名	経営体育成基盤整備事業　和田島地区
工事名	Ｒ７徳耕　経営体　和田島　その５工事（担い手確保型）

コード	名　称	数　量	単位	単　価	金　額	備　考
	＊＊＊　Ｓ単－ 58号　＊＊＊					
	自動給水栓		基		1.000 各単位	当たり算出
	自動給水栓 80A,,			基本給時間:8.0 深夜時間:0.0	超勤時間:0.0 週休:4週8休以上	
	1)資材区分 2)地域資材単価コード（Ｐ）			時間的制約:なし 夜間制約作業時間:0.0	制約作業時間:0.0	
	3)地区資材単価コード（Ｊ） 4)施設機械資材単価コード（Ｋ）					
	自動給水栓 80A	1.000	基			
	合　計					算出数量 1.000 各単位
	単　価					
	＊＊＊　Ｓ単－ 59号　＊＊＊					
	水道用硬質ポリ塩化ビニル管継手（TS継手）		個		1.000 各単位	当たり算出
	水道用硬質ポリ塩化ビニル管継手（TS継手） ソケット　　A形　径75,,			基本給時間:8.0 深夜時間:0.0	超勤時間:0.0 週休:4週8休以上	
	1)資材区分 2)地域資材単価コード（Ｐ）			時間的制約:なし 夜間制約作業時間:0.0	制約作業時間:0.0	
	3)地区資材単価コード（Ｊ） 4)施設機械資材単価コード（Ｋ）					
	水道用硬質ポリ塩化ビニル管継手（TS継手） ソケット　　A形　径75	1.000	個			
	合　計					算出数量 1.000 各単位
	単　価					

事業名	経営体育成基盤整備事業　和田島地区
工事名	Ｒ７徳耕　経営体　和田島　その５工事（担い手確保型）

コード	名　称	数　量	単位	単　価	金　額	備　考
	＊＊＊　Ｓ単－ 60号　＊＊＊					
	水道用硬質ポリ塩化ビニル管継手（TS継手）		個		1.000 各単位	当たり算出
	水道用硬質ポリ塩化ビニル管継手（TS継手） エルボ　　A形　径75,,			基本給時間:8.0 深夜時間:0.0	超勤時間:0.0 週休:4週8休以上	
	1)資材区分 2)地域資材単価コード（Ｐ）			時間的制約:なし 夜間制約作業時間:0.0	制約作業時間:0.0	
	3)地区資材単価コード（Ｊ） 4)施設機械資材単価コード（Ｋ）					
	水道用硬質ポリ塩化ビニル管継手（TS継手） エルボ　　A形　径75	1.000	個			
	合　　計					算出数量 1.000 各単位
	単　　価					
	＊＊＊　Ｓ単－ 61号　＊＊＊					
	硬質ポリ塩化ビニル管　接着受口付直管		本		1.000 各単位	当たり算出
	硬質ポリ塩化ビニル管　接着受口付直管 TS片ｽﾘｰﾌﾞ一般管VP 径75　長4.0m,,			基本給時間:8.0 深夜時間:0.0	超勤時間:0.0 週休:4週8休以上	
	1)資材区分 2)地域資材単価コード（Ｐ）			時間的制約:なし 夜間制約作業時間:0.0	制約作業時間:0.0	
	3)地区資材単価コード（Ｊ） 4)施設機械資材単価コード（Ｋ）					
	硬質ポリ塩化ビニル管　接着受口付直管 TS片ｽﾘｰﾌﾞ一般管VP 径75　長4.0m	1.000	本			
	合　　計					算出数量 1.000 各単位
	単　　価					

事業名	経営体育成基盤整備事業　和田島地区
工事名	Ｒ７徳耕　経営体　和田島　その５工事（担い手確保型）

コード	名　称	数　量	単位	単　価	金　額	備　考
	＊＊＊　Ｓ単－ 62号　＊＊＊					
	大型フリューム		個		1.000 各単位	当たり算出
	大型フリューム T-14 内高1200㎜×内幅1200㎜ 長2.0m,,			基本給時間:8.0 深夜時間:0.0	超勤時間:0.0 週休:4週8休以上	
	1)資材区分 2)地域資材単価コード（P）			時間的制約:なし 夜間制約作業時間:0.0	制約作業時間:0.0	
	3)地区資材単価コード（J） 4)施設機械資材単価コード（K）					
	大型フリューム T-14 内高1200㎜×内幅1200㎜ 長2.0m	1.000	個			
	合　　計					算出数量 1.000 各単位
	単　　価					
	＊＊＊　Ｓ単－ 63号　＊＊＊					
	再生クラッシャラン		m3		1.000 各単位	当たり算出
	再生クラッシャラン ,RC-40 40～0㎜,			基本給時間:8.0 深夜時間:0.0	超勤時間:0.0 週休:4週8休以上	
	1)資材区分 2)地域資材単価コード（P）			時間的制約:なし 夜間制約作業時間:0.0	制約作業時間:0.0	
	3)地区資材単価コード（J） 4)施設機械資材単価コード（K）					
	再生クラッシャラン RC-40 40～0㎜	1.000	m3			
	合　　計					算出数量 1.000 各単位
	単　　価					

事業名	経営体育成基盤整備事業　和田島地区
工事名	Ｒ７徳耕　経営体　和田島　その５工事（担い手確保型）

コード	名　称	数　量	単位	単　価	金　額	備　考
	＊＊＊　Ｓ単－ 64号　＊＊＊					
	ボックスカルバート		個		1.000 各単位	当たり算出
	ボックスカルバート 内幅1.6m内高0.9m T-25(RC),,			基本給時間:8.0 深夜時間:0.0	超勤時間:0.0 週休:4週8休以上	
	1)資材区分 2)地域資材単価コード（Ｐ）			時間的制約:なし 夜間制約作業時間:0.0	制約作業時間:0.0	
	3)地区資材単価コード（Ｊ） 4)施設機械資材単価コード（Ｋ）					
	ボックスカルバート 内幅1.6m内高0.9m T-25(RC)	1.000	個			
	合　　計					算出数量 1.000 各単位
	単　　価					
	＊＊＊　Ｓ単－ 65号　＊＊＊					
	簡易床版		枚		1.000 各単位	当たり算出
	簡易床版 T-6　B=1.0,,			基本給時間:8.0 深夜時間:0.0	超勤時間:0.0 週休:4週8休以上	
	1)資材区分 2)地域資材単価コード（Ｐ）			時間的制約:なし 夜間制約作業時間:0.0	制約作業時間:0.0	
	3)地区資材単価コード（Ｊ） 4)施設機械資材単価コード（Ｋ）					
	簡易床版 T-6　B=1.0	1.000	枚			
	合　　計					算出数量 1.000 各単位
	単　　価					

事業名	経営体育成基盤整備事業　和田島地区
工事名	Ｒ７徳耕　経営体　和田島　その５工事（担い手確保型）

コード	名　称	数　量	単位	単　価	金　額	備　考
	＊＊＊　Ｓ単－ 66号　＊＊＊					
	簡易床版		枚		1.000 各単位	当たり算出
	簡易床版 T-25　B=1.0,,			基本給時間:8.0 深夜時間:0.0	超勤時間:0.0 週休:4週8休以上	
	1)資材区分 2)地域資材単価コード（Ｐ）			時間的制約:なし 夜間制約作業時間:0.0	制約作業時間:0.0	
	3)地区資材単価コード（Ｊ） 4)施設機械資材単価コード（Ｋ）					
	簡易床版 T-25　B=1.0	1.000	枚			
	合　　計					算出数量 1.000 各単位
	単　　価					
	＊＊＊　Ｓ単－ 67号　＊＊＊					
	建設廃材		m3		1.000 各単位	当たり算出
	建設廃材 無筋コンクリート廃材			基本給時間:8.0 深夜時間:0.0	超勤時間:0.0 週休:4週8休以上	
	1)地域資材単価コード 2)資材規格	無筋コンクリート廃材		時間的制約:なし 夜間制約作業時間:0.0	制約作業時間:0.0	
	3)単価の入力					
	建設廃材 無筋コンクリート廃材	1.000	m3			
	合　　計					算出数量 1.000 各単位
	単　　価					

事業名	経営体育成基盤整備事業　和田島地区
工事名	Ｒ７徳耕　経営体　和田島　その５工事（担い手確保型）

コード	名　称	数　量	単位	単　価	金　額	備　考
	＊＊＊　Ｓ単－ 68号　＊＊＊					
	建設廃材		m3		1.000 各単位	当たり算出
	建設廃材 鉄筋コンクリート廃材			基本給時間:8.0 深夜時間:0.0	超勤時間:0.0 週休:4週8休以上	
	1)地域資材単価コード 2)資材規格	鉄筋コンクリート廃材		時間的制約:なし 夜間制約作業時間:0.0	制約作業時間:0.0	
	3)単価の入力					
	建設廃材 鉄筋コンクリート廃材	1.000	m3			
	合　計					算出数量 1.000 各単位
	単　価					
	＊＊＊　Ｓ単－ 69号　＊＊＊					
	建設廃材		m3		1.000 各単位	当たり算出
	建設廃材 アスファルトコンクリート廃材			基本給時間:8.0 深夜時間:0.0	超勤時間:0.0 週休:4週8休以上	
	1)地域資材単価コード 2)資材規格	アスファルトコンクリート廃材		時間的制約:なし 夜間制約作業時間:0.0	制約作業時間:0.0	
	3)単価の入力					
	建設廃材 アスファルトコンクリート廃材	1.000	m3			
	合　計					算出数量 1.000 各単位
	単　価					

事業名	経営体育成基盤整備事業　和田島地区
工事名	Ｒ７徳耕　経営体　和田島　その５工事（担い手確保型）

コード	名　称	数　量	単位	単　価	金　額	備　考
	＊＊＊　Ｓ単－ 70号　＊＊＊					
	【構造物取壊し】		m3		1.000 m3	当たり算出
	【構造物取壊し] 無筋,なし,機械,昼間施工,しない			基本給時間:8.0 深夜時間:0.0	超勤時間:0.0 週休:4週8休以上	
	1)作業区分 2)時間的制約	無筋 なし		時間的制約:なし 夜間制約作業時間:0.0	制約作業時間:0.0	
	3)施工区分Ⅰ 4)施工区分Ⅱ	機械 昼間施工				
	5)低騒音・低振動対策	しない				
	構造物とりこわし工無筋構造物 制約無　機械　機労　昼間	1.000	m3			
	合　　計					算出数量 1.000 m3
	単　　価		m3			
	＊＊＊　Ｓ単－ 71号　＊＊＊					
	【構造物取壊し】		m3		1.000 m3	当たり算出
	【構造物取壊し] 有筋,なし,機械,昼間施工,しない			基本給時間:8.0 深夜時間:0.0	超勤時間:0.0 週休:4週8休以上	
	1)作業区分 2)時間的制約	有筋 なし		時間的制約:なし 夜間制約作業時間:0.0	制約作業時間:0.0	
	3)施工区分Ⅰ 4)施工区分Ⅱ	機械 昼間施工				
	5)低騒音・低振動対策	しない				
	構造物とりこわし工鉄筋構造物 制約無　機械　機労　昼間	1.000	m3			

事業名	経営体育成基盤整備事業　和田島地区
工事名	Ｒ７徳耕　経営体　和田島　その５工事（担い手確保型）

コード	名　称	数　量	単位	単　価	金　額	備　考
	合　　計					算出数量 1.000 m3
	単　　価		m3			
	＊＊＊　Ｓ単－ 72号　＊＊＊					
	【鉄筋工】		ton		1.000 ton	当たり算出
	【鉄筋工】 SD295,D16,一般構造物,10t未満,－,無し,一般構造物（切梁無し）,			基本給時間:8.0 深夜時間:0.0	超勤時間:0.0 週休:4週8休以上	
	10%未満			時間的制約:なし 夜間制約作業時間:0.0	制約作業時間:0.0	
	1)規格区分 2)径区分	SD295 D16				
	3)作業区分 4)施工規模	一般構造物 10t未満				
	5)時間的制約 6)夜間作業	－ 無し				
	7)構造物区分 8)太径鉄筋量	一般構造物（切梁無し） 10%未満				
	異形棒鋼 SD295　　D16	1.030	ton			
	鉄筋(一般構造物)	1.150	ton			
	合　　計					算出数量 1.000 ton
	単　　価		ton			
	＊＊＊　Ｓ単－ 73号　＊＊＊					
	【鉄筋工】		ton		1.000 ton	当たり算出

事業名	経営体育成基盤整備事業　和田島地区
工事名	Ｒ７徳耕　経営体　和田島　その５工事（担い手確保型）

コード	名　称	数　量	単位	単　価	金　額	備　考
	【鉄筋工】 SD295,D13,一般構造物,10t未満,－,無し,一般構造物（切梁無し）,			基本給時間:8.0 深夜時間:0.0	超勤時間:0.0 週休:4週8休以上	
	10%未満			時間的制約:なし 夜間制約作業時間:0.0	制約作業時間:0.0	
	1)規格区分 2)径区分	SD295 D13				
	3)作業区分 4)施工規模	一般構造物 10t未満				
	5)時間的制約 6)夜間作業	－ 無し				
	7)構造物区分 8)太径鉄筋量	一般構造物（切梁無し） 10%未満				
	異形棒鋼 SD295　　D13	1.030	ton			
	鉄筋(一般構造物)	1.150	ton			
	合　　計					算出数量 1.000 ton
	単　　価		ton			
	＊＊＊　Ｓ単－ 74号　＊＊＊					
	【排水構造物工】		枚		1.000 [各単位]	当たり算出
	【排水構造物工】 蓋版,昼間施工,ｺﾝｸﾘｰﾄ・鋼製,40kgを超え170kg/枚以下,なし,-,-,再			基本給時間:8.0 深夜時間:0.0	超勤時間:0.0 週休:4週8休以上	
	利用撤去を行なわない			時間的制約:なし 夜間制約作業時間:0.0	制約作業時間:0.0	
	1)施工区分Ⅰ 2)施工区分Ⅱ	蓋版 昼間施工				
	3)規格Ⅰ 4)規格Ⅱ	ｺﾝｸﾘｰﾄ・鋼製 40kgを超え170kg/枚以下				
	5)時間的制約 8)法面小段面	なし -				

事業名	経営体育成基盤整備事業　和田島地区
工事名	Ｒ７徳耕　経営体　和田島　その５工事（担い手確保型）

コード	名　称	数　量	単位	単　価	金　額	備　考
	10)再利用撤去の有無 11)基礎砕石の施工有無	再利用撤去を行なわない -				
	排水構造物工 蓋版 時間的制約無 ｺﾝｸﾘｰﾄ・鋼製40を超え170kg/枚 機・労 昼間単価	1.000	枚			
	合　　計					算出数量 1.000 [各単位]
	単　　価		[各単位]			
	＊＊＊　Ｓ単－ 75号　＊＊＊					
	【排水構造物工】		m		1.000 [各単位]	当たり算出
	【排水構造物工】 U型側溝,昼間施工,L=2000,1000kgを超え2000kg/個以下,なし,-,-,			基本給時間:8.0 深夜時間:0.0	超勤時間:0.0 週休:4週8休以上	
	基礎砕石の施工有り,再利用撤去を行なわない			時間的制約:なし 夜間制約作業時間:0.0	制約作業時間:0.0	
	1)施工区分Ⅰ 2)施工区分Ⅱ	U型側溝 昼間施工				
	3)規格Ⅰ 4)規格Ⅱ	L=2000 1000kgを超え2000kg/個以下				
	5)時間的制約 6)L=1000を使用	なし L=1000を使用しない				
	7)L=4000を使用 8)法面小段面	L=4000を使用しない -				
	9)法面縦排水 10)再利用撤去の有無	- 再利用撤去を行なわない				
	11)基礎砕石の施工有無	基礎砕石の施工有り				
	排水構造物工 U型側溝 時間的制約無 L=2000㎜ 1000を超え2000kg/個以下 機・労 昼間単価	1.000	m			
	合　　計					算出数量 1.000 [各単位]
	単　　価		[各単位]			

事業名	経営体育成基盤整備事業　和田島地区
工事名	Ｒ７徳耕　経営体　和田島　その５工事（担い手確保型）

コード	名　称	数　量	単位	単　価	金　額	備　考
	＊＊＊　Ｓ単－ 76号　＊＊＊					
	硬質ﾎﾟﾘ塩化ﾋﾞﾆﾙ管人力布設		m		10.000 m	当たり算出
	硬質ﾎﾟﾘ塩化ﾋﾞﾆﾙ管人力布設 VU,200㎜,直管(両差し口),4.0m管,0箇所			基本給時間:8.0 深夜時間:0.0	超勤時間:0.0 週休:4週8休以上	
	1)管種区分 2)管径区分(㎜)	VU 200㎜		時間的制約:なし 夜間制約作業時間:0.0	制約作業時間:0.0	
	3)形状区分 4)管長区分	直管(両差し口) 4.0m管				
	5)接合箇所	0箇所				
	硬質ポリ塩化ビニル管 薄肉管VU　径200　長4.0m	2.440	本			
	雑材料費	0.020				
	土木一般世話役	0.100	人			
	特殊作業員	0.160	人			
	普通作業員	0.220	人			
	合　　計					算出数量 10.000 m
	単　　価		m			
	＊＊＊　Ｓ単－ 77号　＊＊＊					
	硬質ﾎﾟﾘ塩化ﾋﾞﾆﾙ管人力布設		m		10.000 m	当たり算出
	硬質ﾎﾟﾘ塩化ﾋﾞﾆﾙ管人力布設 VU,150㎜,RR管,5.0m管,0箇所			基本給時間:8.0 深夜時間:0.0	超勤時間:0.0 週休:4週8休以上	

事業名	経営体育成基盤整備事業　和田島地区
工事名	Ｒ７徳耕　経営体　和田島　その５工事（担い手確保型）

コード	名　称	数　量	単位	単　価	金　額	備　考
	1)管種区分 2)管径区分(mm)	VU 150mm		時間的制約:なし 夜間制約作業時間:0.0	制約作業時間:0.0	
	3)形状区分 4)管長区分	RR管 5.0m管				
	5)接合箇所	0箇所				
	農業用水用硬質ポリ塩化ビニル管（VU） RR片受直管　径150　長5.0m	1.950	本			
	雑材料費	0.020				
	土木一般世話役	0.090	人			
	特殊作業員	0.130	人			
	普通作業員	0.190	人			
	合　　計					算出数量 10.000 m
	単　　価		m			
	＊＊＊　Ｓ単－ 78号　＊＊＊					
	硬質ﾎﾟﾘ塩化ﾋﾞﾆﾙ管人力布設		m		10.000 m	当たり算出
	硬質ﾎﾟﾘ塩化ﾋﾞﾆﾙ管人力布設 VU,100mm,RR管,5.0m管,0箇所			基本給時間:8.0 深夜時間:0.0	超勤時間:0.0 週休:4週8休以上	
	1)管種区分 2)管径区分(mm)	VU 100mm		時間的制約:なし 夜間制約作業時間:0.0	制約作業時間:0.0	
	3)形状区分 4)管長区分	RR管 5.0m管				
	5)接合箇所	0箇所				
	農業用水用硬質ポリ塩化ビニル管（VU） RR片受直管　径100　長5.0m	1.950	本			

事業名	経営体育成基盤整備事業　和田島地区
工事名	Ｒ７徳耕　経営体　和田島　その５工事（担い手確保型）

コード	名　称	数　量	単位	単　価	金　額	備　考
	雑材料費	0.020				
	土木一般世話役	0.080	人			
	特殊作業員	0.120	人			
	普通作業員	0.170	人			
	合　　計					算出数量 10.000 m
	単　　価		m			
	＊＊＊　Ｓ単－ 79号　＊＊＊					
	硬質ﾎﾟﾘ塩化ﾋﾞﾆﾙ管人力布設		m		10.000 m	当たり算出
	硬質ﾎﾟﾘ塩化ﾋﾞﾆﾙ管人力布設 VU,75mm,RR管,5.0m管,0箇所			基本給時間:8.0 深夜時間:0.0	超勤時間:0.0 週休:4週8休以上	
	1)管種区分 2)管径区分(mm)	VU 75mm		時間的制約:なし 夜間制約作業時間:0.0	制約作業時間:0.0	
	3)形状区分 4)管長区分	RR管 5.0m管				
	5)接合箇所	0箇所				
	農業用水用硬質ポリ塩化ビニル管（VU） RR片受直管　径 75　長5.0m	1.950	本			
	雑材料費	0.020				
	土木一般世話役	0.080	人			
	特殊作業員	0.120	人			
	普通作業員	0.170	人			

事業名	経営体育成基盤整備事業　和田島地区
工事名	Ｒ７徳耕　経営体　和田島　その５工事（担い手確保型）

コード	名　称	数　量	単位	単　価	金　額	備　考
	合　　計					算出数量 10.000 m
	単　　価		m			
	＊＊＊　Ｓ単－ 80号　＊＊＊					
	硬質ﾎﾟﾘ塩化ﾋﾞﾆﾙ管人力布設		m		10.000 m	当たり算出
	硬質ﾎﾟﾘ塩化ﾋﾞﾆﾙ管人力布設 VP,75㎜,直管(両差し口),4.0m管,0箇所			基本給時間:8.0 深夜時間:0.0	超勤時間:0.0 週休:4週8休以上	
	1)管種区分 2)管径区分(㎜)	VP 75㎜		時間的制約:なし 夜間制約作業時間:0.0	制約作業時間:0.0	
	3)形状区分 4)管長区分	直管(両差し口) 4.0m管				
	5)接合箇所	0箇所				
	硬質ポリ塩化ビニル管 一般管VP　径75　　長4.0m	2.440	本			
	雑材料費	0.020				
	土木一般世話役	0.080	人			
	特殊作業員	0.120	人			
	普通作業員	0.170	人			
	合　　計					算出数量 10.000 m
	単　　価		m			
	＊＊＊　Ｓ単－ 81号　＊＊＊					

事業名	経営体育成基盤整備事業　和田島地区
工事名	Ｒ７徳耕　経営体　和田島　その５工事（担い手確保型）

コード	名　称	数　量	単位	単　価	金　額	備　考
	硬質ﾎﾟﾘ塩化ﾋﾞﾆﾙ管機械布設		m		10.000 m	当たり算出
	硬質ﾎﾟﾘ塩化ﾋﾞﾆﾙ管機械布設 VP,300㎜,RR管,5.0m管,0箇所,なし			基本給時間:8.0 深夜時間:0.0	超勤時間:0.0 週休:4週8休以上	
	1)管種区分 2)管径区分(㎜)	VP 300㎜		時間的制約:なし 夜間制約作業時間:0.0	制約作業時間:0.0	
	3)形状区分 4)管長区分	RR管 5.0m管				
	5)接合箇所 6)長期割引単価区分（賃料機械）	0箇所 なし				
	農業用水用硬質ポリ塩化ビニル管（VP） RR片受直管　径300　長5.0m	1.950	本			
	諸雑費	0.020				
	土木一般世話役	0.080	人			
	特殊作業員	0.160	人			
	普通作業員	0.230	人			
	ﾊﾞｯｸﾎｳ[ｸﾛｰﾗ型･ｸﾚｰﾝ･～超低･排対型(～2011)]	0.120	日			<賃料>
	軽油 ﾊﾟﾄﾛｰﾙ給油	3.500	L			
	運転手（特殊）	0.080	人			
	合　計					算出数量 10.000 m
	単　価		m			
	＊＊＊　Ｓ単－ 82号　＊＊＊					
	制水弁人力据付		基		1.000 基	当たり算出

事業名	経営体育成基盤整備事業　和田島地区
工事名	Ｒ７徳耕　経営体　和田島　その５工事（担い手確保型）

コード	名　称	数　量	単位	単　価	金　額	備　考
	制水弁人力据付 樹脂製,150㎜			基本給時間:8.0 深夜時間:0.0	超勤時間:0.0 週休:4週8休以上	
	1)制水弁の単価(円/基) 2)口径区分(㎜)	150㎜		時間的制約:なし 夜間制約作業時間:0.0	制約作業時間:0.0	
	3)材質区分	樹脂製				
	仕切弁（樹脂製）	1.000	個			計上無し
	土木一般世話役	0.040	人			
	特殊作業員	0.170	人			
	普通作業員	0.140	人			
	合　　計					算出数量 1.000 基
	単　　価		基			
	＊＊＊　Ｓ単－ 83号　＊＊＊					
	制水弁人力据付		基		1.000 基	当たり算出
	制水弁人力据付 樹脂製,75㎜			基本給時間:8.0 深夜時間:0.0	超勤時間:0.0 週休:4週8休以上	
	1)制水弁の単価(円/基) 2)口径区分(㎜)	75㎜		時間的制約:なし 夜間制約作業時間:0.0	制約作業時間:0.0	
	3)材質区分	樹脂製				
	仕切弁（樹脂製）	1.000	個			計上無し
	土木一般世話役	0.040	人			
	特殊作業員	0.170	人			

事業名	経営体育成基盤整備事業　和田島地区
工事名	Ｒ７徳耕　経営体　和田島　その５工事（担い手確保型）

コード	名　称	数　量	単位	単　価	金　額	備　考
	普通作業員	0.140	人			
	合　　計					算出数量 1.000 基
	単　　価		基			
	＊＊＊　Ｓ単－ 84号　＊＊＊					
	制水弁人力据付		基		1.000 基	当たり算出
	制水弁人力据付 樹脂製,50㎜			基本給時間:8.0 深夜時間:0.0	超勤時間:0.0 週休:4週8休以上	
	1)制水弁の単価(円/基) 2)口径区分(㎜)	50㎜		時間的制約:なし 夜間制約作業時間:0.0	制約作業時間:0.0	
	3)材質区分	樹脂製				
	仕切弁（樹脂製）	1.000	個			計上無し
	土木一般世話役	0.040	人			
	特殊作業員	0.150	人			
	普通作業員	0.120	人			
	合　　計					算出数量 1.000 基
	単　　価		基			
	＊＊＊　Ｓ単－ 85号　＊＊＊					
	制水弁機械据付		基		1.000 基	当たり算出

事業名	経営体育成基盤整備事業　和田島地区
工事名	Ｒ７徳耕　経営体　和田島　その５工事（担い手確保型）

コード	名　称	数　量	単位	単　価	金　額	備　考
	制水弁機械据付 仕切弁(ﾌﾗﾝｼﾞ形）,樹脂製,300㎜,ﾊﾞｯｸﾎｳ(ｸﾚｰﾝ機能付),なし			基本給時間:8.0 深夜時間:0.0	超勤時間:0.0 週休:4週8休以上	
	1)制水弁の単価(円/基) 2)形式(ﾌﾗﾝｼﾞ)区分	仕切弁(ﾌﾗﾝｼﾞ形)		時間的制約:なし 夜間制約作業時間:0.0	制約作業時間:0.0	
	3)材質区分 4)口径区分(㎜)	樹脂製 300㎜				
	5)機械区分 6)長期割引単価区分（賃料機械）	ﾊﾞｯｸﾎｳ(ｸﾚｰﾝ機能付) なし				
	仕切弁（樹脂製）	1.000	個			計上無し
	土木一般世話役	0.080	人			
	特殊作業員	0.310	人			
	普通作業員	0.380	人			
	ﾊﾞｯｸﾎｳ[ｸﾛｰﾗ型・ｸﾚｰﾝ・～超低・排対型(～2011)]	0.400	日			<賃料>
	軽油 ﾊﾟﾄﾛｰﾙ給油	13.000	L			
	運転手（特殊）	0.250	人			
	合　　計					算出数量 1.000 基
	単　　価		基			
	＊＊＊　Ｓ単－ 86号　＊＊＊					
	水田ほ場整備雑物除去工		ha		1.000 ha	当たり算出
	水田ほ場整備雑物除去工 既耕地,5.0（m3/ha）程度			基本給時間:8.0 深夜時間:0.0	超勤時間:0.0 週休:4週8休以上	
	1)施工区分 2)雑物量	既耕地 5.0（m3/ha）程度		時間的制約:なし 夜間制約作業時間:0.0	制約作業時間:0.0	

事業名	経営体育成基盤整備事業　和田島地区
工事名	Ｒ７徳耕　経営体　和田島　その５工事（担い手確保型）

コード	名　称	数　量	単位	単　価	金　額	備　考
	普通作業員	4.000	人			
	合　　計					算出数量 1.000 ha
	単　　価		ha			
	＊＊＊　Ｓ単－ 87号　＊＊＊					
	ほ場整備工(表土扱い)(標準区画0.3ha未満)		ha		1.000 ha	当たり算出
	ほ場整備工(表土扱い)(標準区画0.3ha未満) はぎ取り戻し(表土はぎ）,0.22ha,0.008,15cm,あり			基本給時間:8.0 深夜時間:0.0	超勤時間:0.0 週休:4週8休以上	
	1)工法(施工区分) 2)計画平均区画面積(A)	はぎ取り戻し(表土はぎ) 0.22ha		時間的制約:なし 夜間制約作業時間:0.0	制約作業時間:0.0	
	3)現況平均地形勾配(I) 4)整備前のほ場からはぎ取る厚さ(H)	0.008 15cm				
	5)長期割引単価区分(賃料機械)	あり				
	ﾌﾞﾙﾄﾞｰｻﾞ [湿地・～低騒音型・排対型(～2014)]	7.410	日			<賃料>
	軽油 ﾊﾟﾄﾛｰﾙ給油	168.000	L			
	運転手（特殊）	3.110	人			
	土木一般世話役	1.000	人			
	普通作業員	1.900	人			
	ﾊﾞｯｸﾎｳ[ｸﾛｰﾗ型・～超低・排対型(～3次)]	12.070	日			<賃料>
	軽油 ﾊﾟﾄﾛｰﾙ給油	318.000	L			
	運転手（特殊）	5.490	人			

事業名	経営体育成基盤整備事業　和田島地区
工事名	Ｒ７徳耕　経営体　和田島　その５工事（担い手確保型）

コード	名　称	数　量	単位	単　価	金　額	備　考
	諸雑費 0.2%	0.002				
	合　　計					算出数量 1.000 ha
	単　　価		ha			
	＊＊＊　Ｓ単－ 88号　＊＊＊					
	ほ場整備工(表土扱い)(標準区画0.3ha未満)		ha		1.000 ha	当たり算出
	ほ場整備工(表土扱い)(標準区画0.3ha未満) はぎ取り戻し(表土戻し+整地),0.22ha,0.008,15cm,あり			基本給時間:8.0 深夜時間:0.0	超勤時間:0.0 週休:4週8休以上	
	1)工法(施工区分) 2)計画平均区画面積(A)	はぎ取り戻し(表土戻し+整地) 0.22ha		時間的制約:なし 夜間制約作業時間:0.0	制約作業時間:0.0	
	3)現況平均地形勾配(I) 4)整備前のほ場からはぎ取る厚さ(H)	0.008 15cm				
	5)長期割引単価区分(賃料機械)	あり				
	ﾌﾞﾙﾄﾞｰｻﾞ [湿地・～低騒音型・排対型(～2014)]	24.810	日			<賃料>
	軽油 ﾊﾟﾄﾛｰﾙ給油	563.000	L			
	運転手（特殊）	10.430	人			
	土木一般世話役	1.200	人			
	普通作業員	3.700	人			
	ﾊﾞｯｸﾎｳ[ｸﾛｰﾗ型・～超低・排対型(～3次)]	7.890	日			<賃料>
	軽油 ﾊﾟﾄﾛｰﾙ給油	208.000	L			
	運転手（特殊）	3.590	人			

事業名	経営体育成基盤整備事業　和田島地区
工事名	Ｒ７徳耕　経営体　和田島　その５工事（担い手確保型）

コード	名　称	数　量	単位	単　価	金　額	備　考
	諸雑費 0.2%	0.002				
	合　　計					算出数量 1.000 ha
	単　　価		ha			
	＊＊＊　Ｓ単－ 89号　＊＊＊					
	ほ場整備工(基盤造成･畦畔築立)(標準区画0.3ha未満)		ha		1.000 ha	当たり算出
	ほ場整備工(基盤造成･畦畔築立)(標準区画0.3ha未満) 基盤切盛+畦畔築立+基盤整地,0.22ha,0.008,砂・砂質土,少ない,あ			基本給時間:8.0 深夜時間:0.0	超勤時間:0.0 週休:4週8休以上	
	り			時間的制約:なし 夜間制約作業時間:0.0	制約作業時間:0.0	
	1)施工区分 2)計画平均区画面積(A)	基盤切盛+畦畔築立+基盤整地 0.22ha				
	3)現況平均地形勾配(I) 4)土質区分	0.008 砂・砂質土				
	5)障害物状況 6)長期割引単価区分（賃料機械）	少ない あり				
	ﾌﾞﾙﾄﾞｰｻﾞ [湿地･～低騒音型･排対型(～2014)]	24.620	日			<賃料>
	軽油 ﾊﾟﾄﾛｰﾙ給油	559.000	L			
	運転手（特殊）	10.340	人			
	土木一般世話役	3.600	人			
	普通作業員	7.500	人			
	ﾊﾞｯｸﾎｳ[ｸﾛｰﾗ型･～超低･排対型(～3次)]	37.430	日			<賃料>
	軽油 ﾊﾟﾄﾛｰﾙ給油	987.000	L			

事業名	経営体育成基盤整備事業　和田島地区
工事名	Ｒ７徳耕　経営体　和田島　その５工事（担い手確保型）

コード	名　称	数　量	単位	単　価	金　額	備　考
	運転手（特殊）	17.010	人			
	諸雑費 0.2%	0.002				
	合　　計					算出数量 1.000 ha
	単　　価		ha			
	＊＊＊　Ｓ単－ 90号　＊＊＊					
	畦畔整形工		㎡		100.000 ㎡	当たり算出
	畦畔整形工 あり			基本給時間:8.0 深夜時間:0.0	超勤時間:0.0 週休:4週8休以上	
	1)長期割引単価区分（賃料機械）	あり		時間的制約:なし 夜間制約作業時間:0.0	制約作業時間:0.0	
	土木一般世話役	0.200	人			
	普通作業員	0.500	人			
	ﾊﾞｯｸﾎｳ[ｸﾛｰﾗ型・～超低・排対型(～3次)]	1.600	日			<賃料>
	軽油 ﾊﾟﾄﾛｰﾙ給油	40.000	L			
	運転手（特殊）	0.690	人			
	合　　計					算出数量 100.000 ㎡
	単　　価		㎡			
	＊＊＊　Ｓ単－ 91号　＊＊＊					

事業名	経営体育成基盤整備事業　和田島地区
工事名	Ｒ７徳耕　経営体　和田島　その５工事（担い手確保型）

コード	名　称	数　量	単位	単　価	金　額	備　考
	耕起砕土(直装式ロータリ)		ha		1.000 ha	当たり算出
	耕起砕土(直装式ロータリ) 耕起作業,良好,31m,70m,2回掛,乾燥,砂,0～4°未満			基本給時間:8.0 深夜時間:0.0	超勤時間:0.0 週休:4週8休以上	
	1)施工区分 2)作業条件	耕起作業 良好		時間的制約:なし 夜間制約作業時間:0.0	制約作業時間:0.0	
	3)ほ場の短辺の長さ(a) 4)ほ場の長辺の長さ(b)	31.000m 70.000m				
	5)掛回数 6)土の状態	2回掛 乾燥				
	7)土質区分 8)傾斜区分	砂 0～4°未満				
	ﾛｰﾀﾘｨﾃｨﾗｰ[直装式]	12.500	時間			<損料>
	農用ﾄﾗｸﾀ[乗用･ﾎｲｰﾙ型]	12.500	時間			<損料>
	軽油 ﾊﾟﾄﾛｰﾙ給油	66.000	L			
	運転手（一般）	2.500	人			
	合　　計					算出数量 1.000 ha
	単　　価		ha			
	＊＊＊　Ｓ単－ 92号　＊＊＊					
	排水ポンプ用釜場設置・撤去		箇所		1.000 箇所	当たり算出
	排水ポンプ用釜場設置・撤去 釜場掘削・設置			基本給時間:8.0 深夜時間:0.0	超勤時間:0.0 週休:4週8休以上	
	1)施工区分	釜場掘削・設置		時間的制約:なし 夜間制約作業時間:0.0	制約作業時間:0.0	
	土木一般世話役	0.040	人			

事業名	経営体育成基盤整備事業　和田島地区
工事名	Ｒ７徳耕　経営体　和田島　その５工事（担い手確保型）

コード	名　称	数　量	単位	単　価	金　額	備　考
	普通作業員	0.100	人			
	諸雑費	0.130				
	ﾊﾞｯｸﾎｳ[ｸﾛｰﾗ型･排対型(1次)]	0.570	時間			<損料>
	運転手（特殊）	0.100	人			
	軽油 ﾊﾟﾄﾛｰﾙ給油	3.400	L			
	合　　計					算出数量 1.000 箇所
	単　　価		箇所			
	＊＊＊　Ｓ単－ 93号　＊＊＊					
	排水ポンプ用釜場設置・撤去		箇所		1.000 箇所	当たり算出
	排水ポンプ用釜場設置・撤去 釜場埋戻・撤去			基本給時間:8.0 深夜時間:0.0	超勤時間:0.0 週休:4週8休以上	
	1)施工区分	釜場埋戻・撤去		時間的制約:なし 夜間制約作業時間:0.0	制約作業時間:0.0	
	土木一般世話役	0.040	人			
	特殊作業員	0.050	人			
	普通作業員	0.190	人			
	諸雑費	0.030				
	ﾊﾞｯｸﾎｳ[ｸﾛｰﾗ型･排対型(1次)]	0.370	時間			<損料>
	運転手（特殊）	0.060	人			

事業名	経営体育成基盤整備事業　和田島地区
工事名	Ｒ７徳耕　経営体　和田島　その５工事（担い手確保型）

コード	名　称	数　量	単位	単　価	金　額	備　考
	軽油 ﾊﾟﾄﾛｰﾙ給油	2.200	L			
	合　　計					算出数量 1.000 箇所
	単　　価		箇所			
	＊＊＊　Ｓ単－ 94号　＊＊＊					
	排水ポンプ運転（小口径）		箇所		1.000 箇所	当たり算出
	排水ポンプ運転（小口径） ,作業時排水,6以上～30未満,発動発電機,あり			基本給時間:8.0 深夜時間:0.0	超勤時間:0.0 週休:4週8休以上	
	1)運転日数 2)排水方法	作業時排水		時間的制約:なし 夜間制約作業時間:0.0	制約作業時間:0.0	
	3)排水量(m3/h) 4)動力源区分	6以上～30未満 発動発電機				
	5)長期割引単価区分（賃料機械）	あり				
	発動発電機[Ｄ駆動･～超低騒音型]	64.900	日			<賃料>
	軽油 ﾊﾟﾄﾛｰﾙ給油	330.000	L			
	特殊作業員	8.260	人			
	諸雑費	0.100				
	合　　計					算出数量 1.000 箇所
	単　　価					
	＊＊＊　Ｓ単－ 95号　＊＊＊					

事業名	経営体育成基盤整備事業　和田島地区
工事名	Ｒ７徳耕　経営体　和田島　その５工事（担い手確保型）

コード	名　称	数　量	単位	単　価	金　額	備　考
	排水ポンプ設置撤去（小口径）		箇所		1.000 箇所	当たり算出
	排水ポンプ設置撤去（小口径） 口径 100㎜,なし			基本給時間:8.0 深夜時間:0.0	超勤時間:0.0 週休:4週8休以上	
	1)ポンプ規格 2)長期割引単価区分（賃料機械）	口径 100㎜ なし		時間的制約:なし 夜間制約作業時間:0.0	制約作業時間:0.0	
	土木一般世話役	0.500	人			
	普通作業員	1.000	人			
	ﾊﾞｯｸﾎｳ[ｸﾛｰﾗ型・ｸﾚｰﾝ・～超低・排対型(～2014)]	0.500	日			<賃料>
	運転手（特殊）	0.340	人			
	軽油 ﾊﾟﾄﾛｰﾙ給油	21.000	L			
	合　　計					算出数量 1.000 箇所
	単　　価		箇所			
	＊＊＊　Ｓ単－ 96号　＊＊＊					
	埋設標識シート・地中埋設標敷設工		m		100.000 [各単位]	当たり算出
	埋設標識シート・地中埋設標敷設工 ,埋設標識シート,幅150㎜､50m巻､2倍ﾎﾟﾘｴﾁﾚﾝｸﾛｽ			基本給時間:8.0 深夜時間:0.0	超勤時間:0.0 週休:4週8休以上	
	1)作業種別 3)規格	埋設標識シート 幅150㎜､50m巻､2倍ﾎﾟﾘｴﾁﾚﾝｸﾛｽ		時間的制約:なし 夜間制約作業時間:0.0	制約作業時間:0.0	
	4)その他の埋設標識ｼｰﾄ1.0m当り単価 5)地中埋設標1.0個当り単価					
	6)その他の埋設ｼｰﾄ又は埋設標の規格					
	埋設物標示テープ 幅150㎜ 50m 2倍ﾎﾟﾘｴﾁﾚﾝｸﾛｽ	2.000	巻			

事業名	経営体育成基盤整備事業　和田島地区
工事名	Ｒ７徳耕　経営体　和田島　その５工事（担い手確保型）

コード	名　称	数　量	単位	単　価	金　額	備　考
	電工	0.400	人			
	合　　計					算出数量 100.000 [各単位]
	単　　価		[各単位]			
	埋設標識シート					
	＊＊＊　Ｓ単－ 97号　＊＊＊					
	SP 掘削		m3		1.000 m3	当たり算出
	SP 掘削 土砂,ｵｰﾌﾟﾝｶｯﾄ,無し,無し,5,000m3未満,-,-,-			基本給時間:8.0 深夜時間:0.0	超勤時間:0.0 週休:4週8休以上	
				時間的制約:なし 夜間制約作業時間:0.0	制約作業時間:0.0	
	1)土質 2)施工方法	土砂 ｵｰﾌﾟﾝｶｯﾄ				
	3)押土の有無 4)障害の有無	無し 無し				
	5)施工数量 6)火薬使用	5,000m3未満 -				
	7)破砕片除去の有無 8)集積押土の有無	- -				
	単　　価		m3			
	＊＊＊　Ｓ単－ 98号　＊＊＊					
	SP 積込(ルーズ)		m3		1.000 m3	当たり算出
	SP 積込(ルーズ) 土砂,土量50,000m3未満			基本給時間:8.0 深夜時間:0.0	超勤時間:0.0 週休:4週8休以上	

事業名	経営体育成基盤整備事業　和田島地区
工事名	Ｒ７徳耕　経営体　和田島　その５工事（担い手確保型）

コード	名　称	数　量	単位	単　価	金　額	備　考
				時間的制約:なし 夜間制約作業時間:0.0	制約作業時間:0.0	
	1)土質 2)作業内容	土砂 土量50,000m3未満				
	単　　価		m3			
	＊＊＊　Ｓ単－ 99号　＊＊＊					
	SP 床掘り		m3		1.000 m3	当たり算出
	SP 床掘り 土砂,平均施工幅1m以上2m未満,無し,無し,なし			基本給時間:8.0 深夜時間:0.0	超勤時間:0.0 週休:4週8休以上	
				時間的制約:なし 夜間制約作業時間:0.0	制約作業時間:0.0	
	1)土質 2)施工方法	土砂 平均施工幅1m以上2m未満				
	3)土留方式の種類 4)障害の有無	無し 無し				
	5)長期割引単価区分	なし				
	単　　価		m3			
	＊＊＊　Ｓ単－ 100号　＊＊＊					
	SP 床掘り		m3		1.000 m3	当たり算出
	SP 床掘り 土砂,標準,無し,無し,なし			基本給時間:8.0 深夜時間:0.0	超勤時間:0.0 週休:4週8休以上	
				時間的制約:なし 夜間制約作業時間:0.0	制約作業時間:0.0	
	1)土質 2)施工方法	土砂 標準				

事業名	経営体育成基盤整備事業　和田島地区
工事名	Ｒ７徳耕　経営体　和田島　その５工事（担い手確保型）

コード	名　称	数　量	単位	単　価	金　額	備　考
	3)土留方式の種類 4)障害の有無	無し 無し				
	5)長期割引単価区分	なし				
	単　　価		m3			
	＊＊＊　Ｓ単－ 101号　＊＊＊					
	SP 床掘り		m3		1.000 m3	当たり算出
	SP 床掘り 土砂,上記以外(小規模),-,-			基本給時間:8.0 深夜時間:0.0	超勤時間:0.0 週休:4週8休以上	
				時間的制約:なし 夜間制約作業時間:0.0	制約作業時間:0.0	
	1)土質 2)施工方法	土砂 上記以外(小規模)				
	3)土留方式の種類 4)障害の有無	- -				
	単　　価		m3			
	＊＊＊　Ｓ単－ 102号　＊＊＊					
	SP 路体（築堤）盛土・埋戻		m3		1.000 m3	当たり算出
	SP 路体（築堤）盛土・埋戻 2.5m以上4.0m未満,-,-,なし			基本給時間:8.0 深夜時間:0.0	超勤時間:0.0 週休:4週8休以上	
				時間的制約:なし 夜間制約作業時間:0.0	制約作業時間:0.0	
	1)施工幅員 2)施工数量	2.5m以上4.0m未満 -				
	3)障害の有無 4)長期割引単価区分	- なし				

事業名	経営体育成基盤整備事業　和田島地区
工事名	Ｒ７徳耕　経営体　和田島　その５工事（担い手確保型）

コード	名　称	数　量	単位	単　価	金　額	備　考
	単　　価		m3			
	＊＊＊　Ｓ単－ 103号　＊＊＊					
	SP 路床盛土		m3		1.000 m3	当たり算出
	SP 路床盛土 4.0m以上,20,000m3未満,無し,なし			基本給時間:8.0 深夜時間:0.0	超勤時間:0.0 週休:4週8休以上	
				時間的制約:なし 夜間制約作業時間:0.0	制約作業時間:0.0	
	1)施工幅員 2)施工数量	4.0m以上 20,000m3未満				
	3)障害の有無 4)長期割引単価区分	無し なし				
	単　　価		m3			
	＊＊＊　Ｓ単－ 104号　＊＊＊					
	SP 法面整形		㎡		1.000 ㎡	当たり算出
	SP 法面整形 盛土部,有り,無し,ﾚｷ質土､砂及び砂質土､粘性土,なし			基本給時間:8.0 深夜時間:0.0	超勤時間:0.0 週休:4週8休以上	
				時間的制約:なし 夜間制約作業時間:0.0	制約作業時間:0.0	
	1)整形箇所 2)法面締固めの有無	盛土部 有り				
	3)現場制約の有無 4)土質	無し ﾚｷ質土､砂及び砂質土､粘性土				
	5)長期割引単価区分	なし				
	単　　価		㎡			

事業名	経営体育成基盤整備事業　和田島地区
工事名	Ｒ７徳耕　経営体　和田島　その５工事（担い手確保型）

コード	名　称	数　量	単位	単　価	金　額	備　考
	＊＊＊　Ｓ単－ 105号　＊＊＊					
	SP 法面整形		㎡		1.000 ㎡	当たり算出
	SP 法面整形 盛土部,無し,無し,ﾚｷ質土､砂及び砂質土､粘性土,なし			基本給時間:8.0 深夜時間:0.0	超勤時間:0.0 週休:4週8休以上	
				時間的制約:なし 夜間制約作業時間:0.0	制約作業時間:0.0	
	1)整形箇所 2)法面締固めの有無	盛土部 無し				
	3)現場制約の有無 4)土質	無し ﾚｷ質土､砂及び砂質土､粘性土				
	5)長期割引単価区分	なし				
	単　　価		㎡			
	＊＊＊　Ｓ単－ 106号　＊＊＊					
	SP 法面整形		㎡		1.000 ㎡	当たり算出
	SP 法面整形 切土部,-,無し,ﾚｷ質土､砂及び砂質土､粘性土,なし			基本給時間:8.0 深夜時間:0.0	超勤時間:0.0 週休:4週8休以上	
				時間的制約:なし 夜間制約作業時間:0.0	制約作業時間:0.0	
	1)整形箇所 2)法面締固めの有無	切土部 -				
	3)現場制約の有無 4)土質	無し ﾚｷ質土､砂及び砂質土､粘性土				
	5)長期割引単価区分	なし				
	単　　価		㎡			

事業名	経営体育成基盤整備事業　和田島地区
工事名	Ｒ７徳耕　経営体　和田島　その５工事（担い手確保型）

コード	名　称	数　量	単位	単　価	金　額	備　考
	＊＊＊　Ｓ単－ 107号　＊＊＊					
	SP 殻運搬		m3		1.000 m3	当たり算出
	SP 殻運搬 ｺﾝｸﾘｰﾄ(無筋)構造物とりこわし,機械積込,無し,10.9km以下			基本給時間:8.0 深夜時間:0.0	超勤時間:0.0 週休:4週8休以上	
				時間的制約:なし 夜間制約作業時間:0.0	制約作業時間:0.0	
	1)殻発生作業 2)積込工法区分	ｺﾝｸﾘｰﾄ(無筋)構造物とりこわし 機械積込				
	3)DID区間の有無 4)運搬距離	無し 10.9km以下				
	単　　価		m3			
	＊＊＊　Ｓ単－ 108号　＊＊＊					
	SP 殻運搬		m3		1.000 m3	当たり算出
	SP 殻運搬 ｺﾝｸﾘｰﾄ(鉄筋)構造物とりこわし,機械積込,無し,10.9km以下			基本給時間:8.0 深夜時間:0.0	超勤時間:0.0 週休:4週8休以上	
				時間的制約:なし 夜間制約作業時間:0.0	制約作業時間:0.0	
	1)殻発生作業 2)積込工法区分	ｺﾝｸﾘｰﾄ(鉄筋)構造物とりこわし 機械積込				
	3)DID区間の有無 4)運搬距離	無し 10.9km以下				
	単　　価		m3			
	＊＊＊　Ｓ単－ 109号　＊＊＊					

事業名	経営体育成基盤整備事業　和田島地区
工事名	Ｒ７徳耕　経営体　和田島　その５工事（担い手確保型）

コード	名　称	数　量	単位	単　価	金　額	備　考
	SP 殻運搬		m3		1.000 m3	当たり算出
	SP 殻運搬 舗装版破砕,機械積込(舗装版厚15cm以下),無し,11.5km以下			基本給時間:8.0 深夜時間:0.0	超勤時間:0.0 週休:4週8休以上	
				時間的制約:なし 夜間制約作業時間:0.0	制約作業時間:0.0	
	1)殻発生作業 2)積込工法区分	舗装版破砕 機械積込(舗装版厚15cm以下)				
	3)DID区間の有無 4)運搬距離	無し 11.5km以下				
	単　　価		m3			
	＊＊＊　Ｓ単－ 110号　＊＊＊					
	SP 舗装版破砕		㎡		1.000 ㎡	当たり算出
	SP 舗装版破砕 ｱｽﾌｧﾙﾄ舗装版,無し,不要,15cm以下,-,有り,なし			基本給時間:8.0 深夜時間:0.0	超勤時間:0.0 週休:4週8休以上	
				時間的制約:なし 夜間制約作業時間:0.0	制約作業時間:0.0	
	1)舗装版種別 2)障害等の有無	ｱｽﾌｧﾙﾄ舗装版 無し				
	3)騒音振動対策 4)舗装版厚	不要 15cm以下				
	5)Co+As(ｶﾊﾞｰ)舗装によるAs舗装 6)積込作業の有無	- 有り				
	7)長期割引単価区分	なし				
	単　　価		㎡			
	＊＊＊　Ｓ単－ 111号　＊＊＊					

事業名	経営体育成基盤整備事業　和田島地区
工事名	Ｒ７徳耕　経営体　和田島　その５工事（担い手確保型）

コード	名　称	数　量	単位	単　価	金　額	備　考
	SP 舗装版切断		m		1.000 m	当たり算出
	SP 舗装版切断 ｱｽﾌｧﾙﾄ舗装版,15cm以下,-,-			基本給時間:8.0 深夜時間:0.0	超勤時間:0.0 週休:4週8休以上	
				時間的制約:なし 夜間制約作業時間:0.0	制約作業時間:0.0	
	1)舗装版種別 2)ｱｽﾌｧﾙﾄ舗装版厚	ｱｽﾌｧﾙﾄ舗装版 15cm以下				
	3)ｺﾝｸﾘｰﾄ舗装版厚 4)ｺﾝｸﾘｰﾄ+ｱｽﾌｧﾙﾄ(ｶﾊﾞｰ)舗装版	- -				
	単　　価		m			
	＊＊＊　Ｓ単－ 112号　＊＊＊					
	SP 型枠		m²		1.000 m²	当たり算出
	SP 型枠 一般型枠,均しｺﾝｸﾘｰﾄ			基本給時間:8.0 深夜時間:0.0	超勤時間:0.0 週休:4週8休以上	
				時間的制約:なし 夜間制約作業時間:0.0	制約作業時間:0.0	
	1)型枠の種類 2)構造物の種類	一般型枠 均しｺﾝｸﾘｰﾄ				
	単　　価		m²			
	＊＊＊　Ｓ単－ 113号　＊＊＊					
	SP 型枠		m²		1.000 m²	当たり算出
	SP 型枠 一般型枠,小型構造物			基本給時間:8.0 深夜時間:0.0	超勤時間:0.0 週休:4週8休以上	
				時間的制約:なし 夜間制約作業時間:0.0	制約作業時間:0.0	

事業名	経営体育成基盤整備事業　和田島地区
工事名	Ｒ７徳耕　経営体　和田島　その５工事（担い手確保型）

コード	名　称	数　量	単位	単　価	金　額	備　考
	1)型枠の種類 2)構造物の種類	一般型枠 小型構造物				
	単　　価		㎡			
	＊＊＊　Ｓ単－ 114号　＊＊＊					
	SP 型枠		㎡		1.000 ㎡	当たり算出
	SP 型枠 一般型枠,鉄筋･無筋構造物			基本給時間:8.0 深夜時間:0.0	超勤時間:0.0 週休:4週8休以上	
				時間的制約:なし 夜間制約作業時間:0.0	制約作業時間:0.0	
	1)型枠の種類 2)構造物の種類	一般型枠 鉄筋･無筋構造物				
	単　　価		㎡			
	＊＊＊　Ｓ単－ 115号　＊＊＊					
	SP ボックスカルバート機械据付		m		1.000 m	当たり算出
	SP ボックスカルバート機械据付 据付,2.0m/個,1.25＜B≦2.5　0＜H≦1.25,基礎砕石＋均しｺﾝｸﾘｰﾄ,			基本給時間:8.0 深夜時間:0.0	超勤時間:0.0 週休:4週8休以上	
	有り,なし			時間的制約:なし 夜間制約作業時間:0.0	制約作業時間:0.0	
	1)作業区分 2)製品長	据付 2.0m/個				
	3)内空幅･内空高(m) 4)基礎材種別	1.25＜B≦2.5　0＜H≦1.25 基礎砕石＋均しｺﾝｸﾘｰﾄ				
	5)PC鋼材による縦締め 6)長期割引単価区分	有り なし				
	単　　価		m			

事業名	経営体育成基盤整備事業　和田島地区
工事名	Ｒ７徳耕　経営体　和田島　その５工事（担い手確保型）

コード	名　称	数　量	単位	単　価	金　額	備　考
	＊＊＊　Ｓ単－ 116号　＊＊＊					
	SP コンクリート分水槽据付		基		1.000 基	当たり算出
	SP コンクリート分水槽据付 据付,80kgを超え200kg以下,無し,なし			基本給時間:8.0 深夜時間:0.0	超勤時間:0.0 週休:4週8休以上	
				時間的制約:なし 夜間制約作業時間:0.0	制約作業時間:0.0	
	1)作業区分 2)製品質量(kg/基)	据付 80kgを超え200kg以下				
	3)基礎砕石の有無 4)長期割引単価区分	無し なし				
	単　　価		基			
	＊＊＊　Ｓ単－ 117号　＊＊＊					
	SP 上層路盤（車道・路肩部）		㎡		1.000 ㎡	当たり算出
	SP 上層路盤（車道・路肩部） 路盤材,路盤材（各種）砕石材,-,-,1層施工,なし,0㎜,120㎜			基本給時間:8.0 深夜時間:0.0	超勤時間:0.0 週休:4週8休以上	
				時間的制約:なし 夜間制約作業時間:0.0	制約作業時間:0.0	
	1)材料区分Ⅰ 2)平均幅員	路盤材 -				
	3)瀝青材の有無 4)路盤材の有無	なし あり				
	5)施工区分 6)瀝青材区分Ⅰ	1層施工 -				
	7)長期割引単価区分 8)瀝青材1層当り平均仕上り厚	なし 0㎜				
	9)路盤材全仕上り厚 11)材料区分Ⅱ	120㎜ 路盤材（各種）砕石材				

事業名	経営体育成基盤整備事業　和田島地区
工事名	Ｒ７徳耕　経営体　和田島　その５工事（担い手確保型）

コード	名　称	数　量	単位	単　価	金　額	備　考
	再生クラッシャラン RC-40 40～0mm		m3			材変
	単　　価		㎡			
	＊＊＊　Ｓ単－ 118号　＊＊＊					
	SP 表層（車道・路肩部）再生密粒度ｱｽｺﾝ(13)		㎡		1.000 ㎡	当たり算出
	SP 表層（車道・路肩部） 3.0m超,50mm,各種(2.30以上2.40t/m3未満),ﾌﾟﾗｲﾑｺｰﾄ 各種,なし,密			基本給時間:8.0 深夜時間:0.0	超勤時間:0.0 週休:4週8休以上	
	粒度ｱｽｺﾝ(20)			時間的制約:なし 夜間制約作業時間:0.0	制約作業時間:0.0	
	1)平均幅員 2)1層当り平均仕上り厚	3.0m超 50mm				
	3)比重区分 4)瀝青材料種類	各種(2.30以上2.40t/m3未満) ﾌﾟﾗｲﾑｺｰﾄ 各種				
	5)長期割引単価区分 6)材料区分	なし 密粒度ｱｽｺﾝ(20)				
	再生アスファルト混合物（一般地域） 密粒度アスコン(13)		ton			材変
	単　　価		㎡			
	＊＊＊　Ｓ単－ 119号　＊＊＊					
	硬質ﾎﾟﾘ塩化ﾋﾞﾆﾙ管人力布設[5m/本]		m		10.000 m	当たり算出
	硬質ﾎﾟﾘ塩化ﾋﾞﾆﾙ管人力布設[5m/本] VP,150mm,RR管,5.0m管,0箇所			基本給時間:8.0 深夜時間:0.0	超勤時間:0.0 週休:4週8休以上	
	1)管種区分 2)管径区分(mm)	VP 150mm		時間的制約:なし 夜間制約作業時間:0.0	制約作業時間:0.0	
	3)形状区分 4)管長区分	RR管 5.0m管				

事業名	経営体育成基盤整備事業　和田島地区
工事名	Ｒ７徳耕　経営体　和田島　その５工事（担い手確保型）

コード	名　称	数　量	単位	単　価	金　額	備　考
	5)接合箇所	0箇所				
	硬質ﾎﾟﾘ塩化ﾋﾞﾆﾙ管VP・RR片受直管（農水用） 径150㎜ 長5.0m	1.950	本			
	雑材料費	0.020				
	土木一般世話役	0.090	人			
	特殊作業員	0.130	人			
	普通作業員	0.190	人			
	合　　計					算出数量 10.000 m
	単　　価		m			
	＊＊＊　Ｓ単－ 120号　＊＊＊					
	硬質ﾎﾟﾘ塩化ﾋﾞﾆﾙ管人力布設[5m/本]		m		10.000 m	当たり算出
	硬質ﾎﾟﾘ塩化ﾋﾞﾆﾙ管人力布設[5m/本] VP,100㎜,RR管,5.0m管,0箇所			基本給時間:8.0 深夜時間:0.0	超勤時間:0.0 週休:4週8休以上	
	1)管種区分 2)管径区分(㎜)	VP 100㎜		時間的制約:なし 夜間制約作業時間:0.0	制約作業時間:0.0	
	3)形状区分 4)管長区分	RR管 5.0m管				
	5)接合箇所	0箇所				
	硬質ﾎﾟﾘ塩化ﾋﾞﾆﾙ管VP・RR片受直管（農水用） 径100㎜ 長5.0m	1.950	本			
	雑材料費	0.020				
	土木一般世話役	0.080	人			

事業名	経営体育成基盤整備事業　和田島地区
工事名	Ｒ７徳耕　経営体　和田島　その５工事（担い手確保型）

コード	名　称	数　量	単位	単　価	金　額	備　考
	特殊作業員	0.120	人			
	普通作業員	0.170	人			
	合　　計					算出数量 10.000 m
	単　　価		m			
	＊＊＊　Ｓ単－ 121号　＊＊＊					
	硬質ﾎﾟﾘ塩化ﾋﾞﾆﾙ管人力布設[5m/本]		m		10.000 m	当たり算出
	硬質ﾎﾟﾘ塩化ﾋﾞﾆﾙ管人力布設[5m/本] VP,75mm,RR管,5.0m管,0箇所			基本給時間:8.0 深夜時間:0.0	超勤時間:0.0 週休:4週8休以上	
	1)管種区分 2)管径区分(mm)	VP 75mm		時間的制約:なし 夜間制約作業時間:0.0	制約作業時間:0.0	
	3)形状区分 4)管長区分	RR管 5.0m管				
	5)接合箇所	0箇所				
	硬質ﾎﾟﾘ塩化ﾋﾞﾆﾙ管VP・RR片受直管（農水用） 径 75mm 長5.0m	1.950	本			
	雑材料費	0.020				
	土木一般世話役	0.080	人			
	特殊作業員	0.120	人			
	普通作業員	0.170	人			
	合　　計					算出数量 10.000 m
	単　　価		m			

事業名	経営体育成基盤整備事業　和田島地区
工事名	Ｒ７徳耕　経営体　和田島　その５工事（担い手確保型）

コード	名　称	数　量	単位	単　価	金　額	備　考
	＊＊＊　Ｓ単－ 122号　＊＊＊					
	SP コンクリート		m3		1.000 m3	当たり算出
	SP コンクリート 無筋･鉄筋構造物,人力打設,計上する,-,一般養生,-,無し,-,18-8-4			基本給時間:8.0 深夜時間:0.0	超勤時間:0.0 週休:4週8休以上	
	0(高炉B) W/C60%			時間的制約:なし 夜間制約作業時間:0.0	制約作業時間:0.0	
	1)構造物種別 2)打設工法	無筋･鉄筋構造物 人力打設				
	3)ｺﾝｸﾘｰﾄの計上 4)設計日打設量	計上する -				
	5)養生工の種類 6)圧送管延長距離区分	一般養生 -				
	7)現場内小運搬の有無 8)打設高さ､水平打設距離	無し -				
	10)規格区分	18-8-40(高炉B) W/C60%				
	単　　価		m3			
	＊＊＊　Ｓ単－ 123号　＊＊＊					
	SP コンクリート		m3		1.000 m3	当たり算出
	SP コンクリート 小型構造物,人力打設,計上する,-,一般養生,-,無し,-,21-12-25(20			基本給時間:8.0 深夜時間:0.0	超勤時間:0.0 週休:4週8休以上	
	)(高炉B) W/C55%			時間的制約:なし 夜間制約作業時間:0.0	制約作業時間:0.0	
	1)構造物種別 2)打設工法	小型構造物 人力打設				
	3)ｺﾝｸﾘｰﾄの計上 4)設計日打設量	計上する -				

事業名	経営体育成基盤整備事業　和田島地区
工事名	Ｒ７徳耕　経営体　和田島　その５工事（担い手確保型）

コード	名　称	数　量	単位	単　価	金　額	備　考
	5)養生工の種類 6)圧送管延長距離区分	一般養生 -				
	7)現場内小運搬の有無 8)打設高さ、水平打設距離	無し -				
	10)規格区分	21-12-25(20)(高炉B) W/C55%				
	単　　価		m3			
	＊＊＊　Ｓ単－ 124号　＊＊＊					
	SP コンクリート　均しコン		m3		1.000 m3	当たり算出
	SP コンクリート 無筋･鉄筋構造物,人力打設,計上する,-,一般養生,-,無し,-,18-8-4			基本給時間:8.0 深夜時間:0.0	超勤時間:0.0 週休:4週8休以上	
	0(高炉B) W/C60%			時間的制約:なし 夜間制約作業時間:0.0	制約作業時間:0.0	
	1)構造物種別 2)打設工法	無筋･鉄筋構造物 人力打設				
	3)ｺﾝｸﾘｰﾄの計上 4)設計日打設量	計上する -				
	5)養生工の種類 6)圧送管延長距離区分	一般養生 -				
	7)現場内小運搬の有無 8)打設高さ、水平打設距離	無し -				
	10)規格区分	18-8-40(高炉B) W/C60%				
	単　　価		m3			

事業名	経営体育成基盤整備事業　和田島地区
工事名	Ｒ７徳耕　経営体　和田島　その５工事（担い手確保型）

コード	名　称（規　格）	数　量	単位	単　価	金　額	備　考
	＊＊＊　Ｔ単－ 1号　＊＊＊					
	簡易床版設置工		枚		10.000 枚	当たり算出
	B=1.0 L≦3000					
	土木一般世話役	0.200	人			Ｓ単　9号
	特殊作業員	0.400	人			Ｓ単　10号
	普通作業員	1.600	人			Ｓ単　11号
	ﾗﾌﾃﾚｰﾝｸﾚｰﾝ[油圧伸縮ｼﾞﾌﾞ型・～低騒･排対型(～2014)] 吊上能力4.9t吊	0.400	日			Ｓ単　8号
	合　計					算出数量 10.000 枚
	単　価		枚			

事業名	経営体育成基盤整備事業　和田島地区
工事名	Ｒ７徳耕　経営体　和田島　その５工事（担い手確保型）

コード	名　称（規　格）	数　量	単位	単　価	金　額	備　考
P96001	T字管φ300*φ150 離脱防止機能付		個	240,500		Ｓ単　23号
P96006	ボックスカルバート 内幅1.6m内高0.9m T-25(RC)		個	284,000		Ｓ単　64号
P96007	簡易床版 T-6　B=1.0		枚	68,600		Ｓ単　65号
P96008	簡易床版 T-25　B=1.0		枚	107,000		Ｓ単　66号

見積単価一覧表

工事名	R7徳耕　経営体　和田島　その5工事（担い手確保型）			
名称	規格	単位	単価	備考
処分費	コンクリート殻（無筋）	m3	1,880	運搬距離　L=　8.9Km
処分費	コンクリート殻（有筋）	m3	2,250	運搬距離　L=　10.9Km
※以下は，週休２日補正として計上している金額の合計額（丸めあり）を参考値として示したものです。				
直接工事費分	４週８休経費補正	式	153,000	
共通仮設費分（積上分）	４週８休経費補正	式	0	

数 量 総 括 表

工　　種	種　　別	細　　目	規　　格	単位	数　量	備　　考
整　地　工						
	整地工	地形勾配1/10以下	勾 配 ＝ 1/1065	式	1	
		表土剥取・整地		ha	0.67	ほ区番号16-1、16-2、17
		基盤造成・畦畔築立		ha	0.67	ほ区番号16-1、16-2、17
		雑　物　除　去		ha	0.67	ほ区番号16-1、16-2、17
	畦畔工	畦　畔　工	内畦畔(KF)1型	m	34.2	
				m2	47.9	底幅1.4m
			外畦畔(KG)B-1型0.1	m	26.0	
				m2	30.9	底幅1.19m
			外畦畔(KG)B-1型0.3	m	60.7	
				m2	57.7	底幅0.95m
			計	m2	136.5	
	進入路工	進入路Ⅱ型（１筆）	H=0.3	箇所	3.0	
	田面排水施設工	表面排水（耕区部）	田面排水ボックス	個	3.0	
		表面排水（耕区部）	排水管VUφ200	m	4.5	

数 量 総 括 表

工　種	種　別	細　目	規　格	単位	数　量	備　考
道　路　工		L＝332.9m				
	土　工			式	1	
		表　土　剥　取		m3	99.6	
		盛　土	搬入土	m3	183.8	
	法　面　整　形　工			式	1	
		切 土 法 面 整 形		m2	60.4	
		盛 土 法 面 整 形		m2	226.8	
		盛 土 法 面 整 形	進入路控除	m2	221.6	
	法面保護工			式	1	
		植　生　工		m2	30.9	
		植　生　工	進入路控除	m2	30.9	
	付　帯　工			式	1	
		簡　易　床　版	SS-150 L=2.10m (T-6) B=5.0m	ヶ所	1	既設道路(R-3-1)横水路
		簡　易　床　版	SS-225 L=2.2m (T-25) B=5.0m	ヶ所	1	〃
	舗　装　工			式	1	
		As舗装(W=4.0m)	5-12	m2	213.6	
		交 差 点 隅 切		箇所	2	
			As舗装 5-12	m2	0.1	

農道数量の控除　　１ヶ所当り

高　さ	１　型		２型（片側）	
H	法面仕上	ワラ芝	法面仕上	ワラ芝
0.3	2.67	-	1.73	-
0.4	3.28	0.48	2.11	0.32
0.5	3.92	0.99	2.51	0.65
0.6	4.59	1.52	2.92	1.00
0.7	5.28	2.08	3.34	1.35
0.8	6.00	2.67	3.78	1.73
0.9	6.74	3.28	4.23	2.11
1.0	7.51	3.92	4.69	2.51
1.1	8.31	4.59	5.17	2.92
1.2	9.13	5.28	5.66	3.34
1.3	9.98	6.00	6.16	3.78
1.4	10.86	6.74	6.68	4.23
1.5	11.76	7.51	7.21	4.69

数 量 総 括 表

工　種	種　別	細　目	規　格	単位	数　量	備　考
排 水 路 工		L＝206.6m				
	土 工			式	1	
		表 土 剥 取		m3	87.0	
		掘 削		m3	65.0	
		床 堀		m3	534.4	
		埋 戻		m3	218.5	
		盛 土		m3	255.1	
	法面整形工			式	1	
		盛 土 法 面 整 形		m2	237.3	
	法面保護工			式	1	
		植 生 工		m2	66.4	
	水 路 工			式	1	
		大型フリューム型	0F1200×1200	m	190.0	
		暗渠工（ボックスカルバート）	1600×900	m	6.7	
	付 帯 工			式	1	
		合 流 桝	7型	箇所	5	
			9型	箇所	1	
	舗装復旧工		As5-12	箇所	1	

数 量 総 括 表

工　　種	種　　別	細　　目	規　　格	単位	数　量	備　　考
パイプライン工						
	土　　工	パイプライン集計表参照				
	管　　材　　料	〃				
	制水弁・空気弁集計表	〃				
	給　水	〃				
取り壊し工	無筋コンクリート			m3	17.4	
	鉄筋コンクリート			m3	0.9	

整地工数量計算書

整　地 工

畦　畔　関　係　調　書

耕区番号	面積	畦　畔　工													
		内畦畔（KF）		内畦畔（KF）2型											
		1型		0.0		0.1		0.2		0.3					
	(m2)	箇所	延　長 (m)	箇所	延　長 (m)	箇所	延　長 (m)	箇所	延　長 (m)	箇所	延　長 (m)	箇所	延　長 (m)	箇所	延　長 (m)
16-1	2,430														
16-2	2,640	1	34.2												
17	1,590														
計	6,660		34.2												

整　地 工

畦　畔　関　係　調　書

耕区番号	面積	畦　畔　工													
		外畦畔（KG）A－１型								外畦畔(KG)B-1型					
		0		0.1		0.2		0.3		0		0.1		0.2	
	(m2)	箇所	延　長 (m)	箇所	延　長 (m)	箇所	延　長 (m)	箇所	延　長 (m)	箇所	延　長 (m)	箇所	延　長 (m)	箇所	延　長 (m)
16-1	2,430														
16-2	2,640														
17	1,590											1	26.0		
計	6,660												26.0		

整　地 工

畦　畔　関　係　調　書

耕区番号	面積	畦　畔　工													
		外畦畔(KG)B-1型		外畦畔(KG)B-2型											
		0.3		0.4		0.5		0.6		1.0		1.1		1.7	
	(m2)	箇所	延　長 (m)	箇所	延　長 (m)	箇所	延　長 (m)	箇所	延　長 (m)	箇所	延　長 (m)	箇所	延　長 (m)	箇所	延　長 (m)
16-1	2430.0														
16-2	2640.0														
17	1590.0	1	60.7												
計	6660.0		60.7												

整　地 工

整　地　工　進　入　路　数　量　表

耕区番号	面積	進入路[1筆進入タイプ]									進入路[2筆進入タイプ]									
	(m2)	高 H	0.3	0.4	0.5	0.6	0.7	0.8	0.9	1.0	1.1	0.3	0.4	0.5	0.6	0.7	0.8	0.9	1.0	1.1
16-1	2,430		1																	
16-2	2,640		1																	
17	1,590		1																	
計	6,660		3																	

整　地 工

整 地 工 田 面 排 水 路 工 数 量 計 算 書

耕区番号	面積	耕区部田面排水						道路横断部田面排水					
		田面排水	排水管					田面排水	排水管				
		ボックス	VUφ200					ボックス	重圧管φ200				
	(m2)	個	m					個	m				
16-1	2,430	1	1.5										
16-2	2,640	1	1.5										
17	1,590	1	1.5										
計	6,660	3	4.5										
	落水口設置基準												
	0～3000m2		1個										
	3000～7000 m2		2個										
	7000m2～		3個										

道路工数量計算書

道 路 工 集 計 表

路線名	全幅	路線延長	盛土面仕上		切土面仕上		植生工		表土剥取	掘 削	盛 土	As舗装	砂利舗装	隅切部	その他施設				
			左	右	左	右	左	右						全幅タイプ	ガイドレール	簡易床版	簡易床版	簡易床版	
			m2	m2	m2	m2	m2	m2	m3	m3	m3	m2	m2	ヶ所	Gr-C-4E	SS-150 L=2.10m (T-6) B=5.0m	SS-225 L=2.2m (T-25) B=5.0m	SS-175 L=2.0m (T-14) B=5.0m	
RK-3-1	5.0	142.2	73.2		32.1		14.1		22.5		40.3					1	1		
計			73.2		32.1		14.1												
合計		142.2		73.2		32.1		14.1	22.5		40.3					1	1		

土 積 計 算 書

RK-3-1号																									
測点	点間距離	盛土面仕上（左）		盛土面仕上（右）		切土面仕上（左）		切土面仕上（右）		植生工（左）		植生工（右）		表土剥取		掘削		盛土		As舗装			砂利舗装		
		長	面積	長	面積	長	面積	長	面積	長	面積	長	面積	断面積	土量	断面積	土量	断面積	土量	延長	幅	面積	延長	幅	面積
No.4～No.5	59.0	0.8	47.2			0.1	5.9			0.2	11.8			0.2	11.8			0.3	17.7						
計	59.0		47.2				5.9				11.8				11.8				17.7						
No.5～No.6	23.4	0.6	14.0			0.1	2.3			0.1	2.3			0.2	4.7			0.2	4.7						
計	23.4		14.0				2.3				2.3				4.7				4.7						
No.6～No.7	59.8	0.2	12.0			0.4	23.9							0.1	6.0			0.3	17.9						
計	59.8		12.0				23.9								6.0				17.9						
合計	142.2		73.2				32.1				14.1				22.5				40.3						

道 路 工 集 計 表

路線番号	全幅	路線延長	盛土面仕上		切土面仕上		植生工		表土剥取	掘 削	盛 土	As舗装	砂利舗装	隅切部			その他施設				
			左	右	左	右	左	右							As舗装	砂利舗装					
			m2	m2	m2	m2	m2	m2	m3	m3	m3	m2	m2	ヶ所	m2	m2					
R-6	5.0	53.4	38.4	38.4			5.8	4.8	52.8		105.1	213.6		2	0.1						
RK-6-1	4.0	137.3	23.7	53.1	4.0	24.3		6.2	24.3		38.4										
計			62.1	91.5	4	24.3	5.8	11													
合計		190.7		153.6		28.3		16.8	77.1		143.5	213.6		2	0.1						

土 積 計 算 書

R-6号																									
測点	点間距離	盛土面仕上（左）		盛土面仕上（右）		切土面仕上（左）		切土面仕上（右）		植生工（左）		植生工（右）		表土剥取		掘削		盛土		As舗装			砂利舗装		
		長	面積	長	面積	長	面積	長	面積	長	面積	長	面積	断面積	土量	断面積	土量	断面積	土量	延長	幅	面積	延長	幅	面積
No.0～+10.0	10.0	0.8	8.0	0.8	8.0					0.2	2.0	0.1	1.0	1.1	11.0			2.1	21.0	10.0	4.0	40.0			
計	10.0		8.0		8.0						2.0		1.0		11.0				21.0			40.0			
+10.0～No.1	38.0	0.8	30.4	0.7	26.6					0.1	3.8	0.1	3.8	1.1	41.8			2.2	83.6	38.0	4.0	152.0			
計	38.0		30.4		26.6						3.8		3.8		41.8				83.6			152.0			
No.1～No.2	5.4			0.7	3.8													0.1	0.5	5.4	4.0	21.6			
計	5.4				3.8														0.5			21.6			
合計	53.4		38.4		38.4						5.8		4.8		52.8				105.1	53.4		213.6			

土 積 計 算 書

RK-6-1号																									
測点	点間距離	盛土面仕上（左）		盛土面仕上（右）		切土面仕上（左）		切土面仕上（右）		植生工（左）		植生工（右）		表土剥取		掘削		盛土		As舗装			砂利舗装		
		長	面積	長	面積	長	面積	長	面積	長	面積	長	面積	断面積	土量	断面積	土量	断面積	土量	延長	幅	面積	延長	幅	面積
No.0～No.2	62.1			0.6	37.3			0.2	12.4			0.1	6.2	0.2	12.4			0.3	18.6						
計	62.1				37.3				12.4				6.2		12.4				18.6						
No.2～No.4	39.5	0.6	23.7	0.4	15.8	0.1	4.0	0.3	11.9					0.3	11.9			0.5	19.8						
計	39.5		23.7		15.8		4.0		11.9						11.9				19.8						
No.4～No.7	35.7																								
計	35.7																								
合計	137.3		23.7		53.1		4.0		24.3				6.2		24.3				38.4						

隅切り計算書

路線名	舗装種別	道路幅員1	道路幅員2	隅切り長さ	箇所数	路肩幅	AS舗装	砂利舗装
R-6	As	5.0	5.0	0.0	2	0.25	0.1	
合計					2.0		0.1	

道路構造物単位数量計算　RK-3-1

名　称	規　格	単　位	数　量
11-1			
簡易床版	SS-150 L=2.10(T-6) B=5.0m	枚	1
簡易床版受台工		m	2.1
11-2			
簡易床版	SS-225 L=2.20(T-25) B=5.0m	枚	1
簡易床版受台工		m	2.2

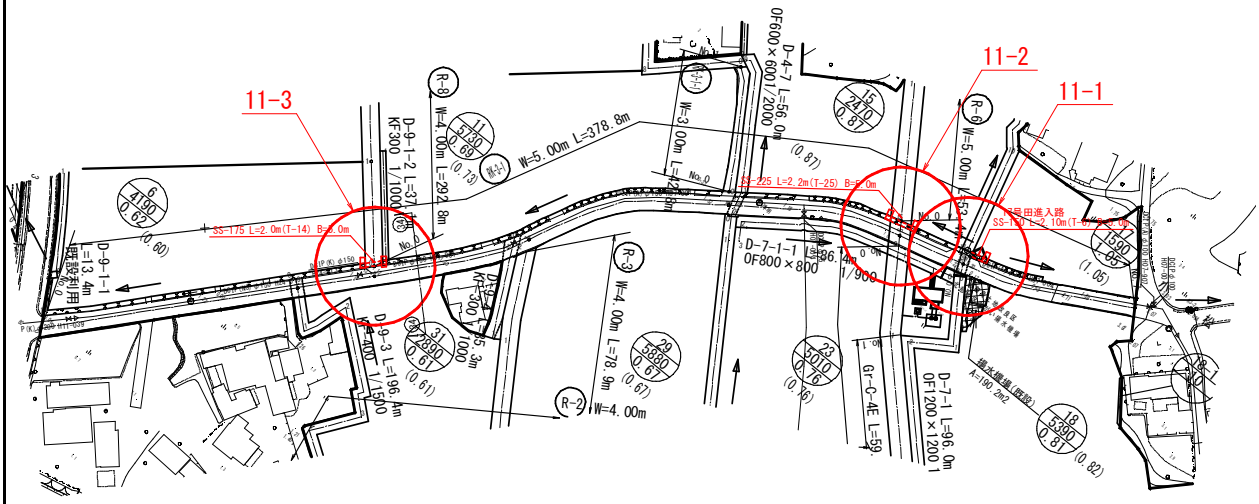

単 位 当 り 数 量 計 算 書

名　　称　RK-3-1既設水路道路横断ヶ所　11-1

簡易床版受台工

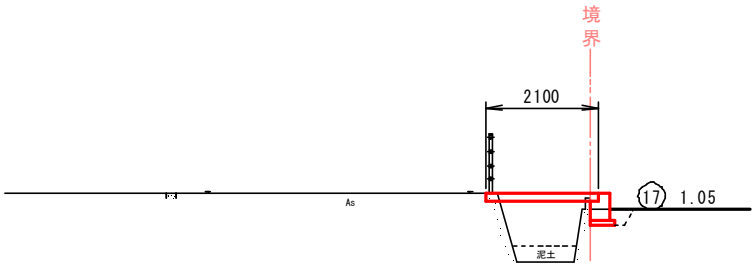

項　目	数量
掘　削	0.2
埋　戻	0.1
コンクリート取壊	0.1

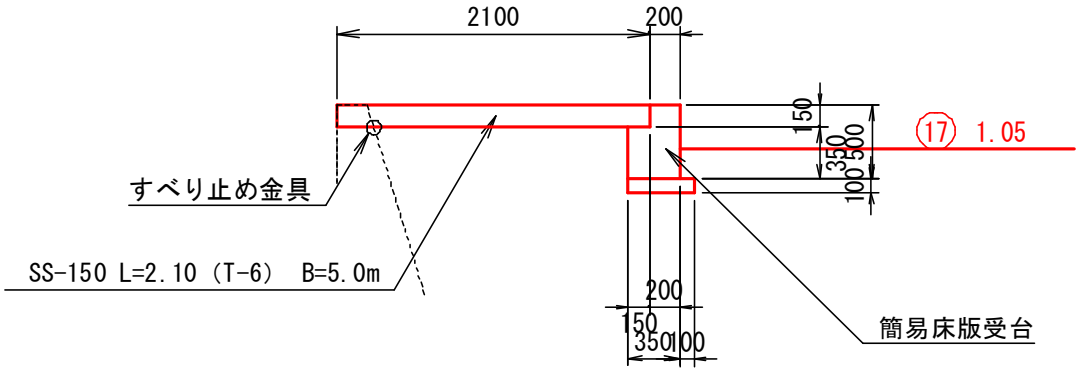

1m当り

名　　称	規　格	算　　式	数　量	単位
簡易床版受台工				
基面整正		0.45*1.00	0.45	m2
基礎型枠	無筋構造物	0.10*1.00	0.10	m2
基礎コンクリート	〃	0.45*0.10*1.00	0.05	m3
型枠	無筋構造物	(0.35+0.15+0.50)*1.00	1.00	m2
コンクリート	〃	(0.35*0.50-0.15*0.15)*1.00	0.15	m3
掘削		0.2*1.0	0.20	m3
埋戻		0.1*1.0	0.10	m3
コンクリート取壊		0.1*1.0	0.10	m3

単 位 当 り 数 量 計 算 書

名　　称　RK-3-1既設水路道路横断ヶ所　11-2

簡易床版受台工

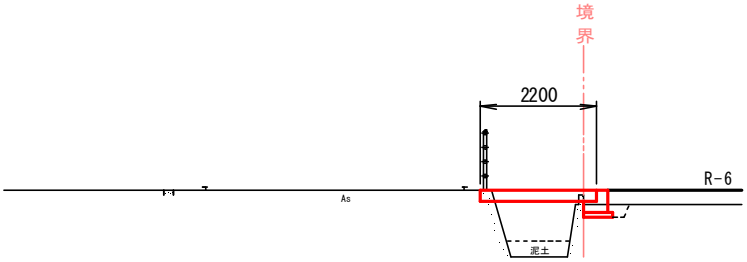

項　目	数量
掘　削	0.2
埋　戻	0.1
コンクリート取壊	0.1

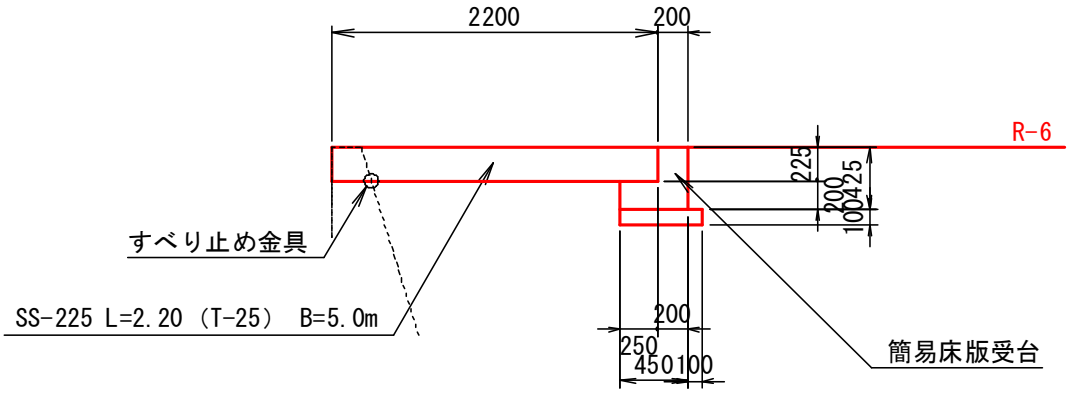

1m当り

名　　称	規　格	算　　式	数　量	単位
簡易床版受台工				
基面整正		0.55*1.00	0.55	m2
基礎型枠	無筋構造物	0.10*1.00	0.10	m2
基礎コンクリート	〃	0.55*0.10*1.00	0.06	m3
型枠	無筋構造物	(0.20+0.225+0.425)*1.00	0.85	m2
コンクリート	〃	(0.45*0.425-0.25*0.225)*1.00	0.14	m3
掘削		0.2*1.0	0.20	m3
埋戻		0.1*1.0	0.10	m3
コンクリート取壊		0.1*1.0	0.10	m3

排水路工数量計算書

排 水 路 工 集 計 表(1/3)

路線名	水路規格	路線延長	盛土面仕上		切土面仕上		植生工		表土剥取	掘 削	床掘	埋戻	盛土
			左	右	左	右	左	右					
			m2	m2	m2	m2	m2	m2	m3	m3	m3	m2	m2
D-5-1	OF1200×1200	206.6	30.7	206.6			4.4	62.0	87.0	65.0	534.4	218.5	255.1
計			30.7	206.6			4.4	62.0					
合計		206.6		237.3				66.4	87.0	65.0	534.4	218.5	255.1

排 水 路 工 集 計 表(2/3)

路線名	開水路部(OF) ウィープホールφ50								暗渠部(ボックスカルバート)							
	600×600	800×800	1100×700	900×900	1200×1200	1300×1300			600×600	700×700	800×800	900×900	1200×1200	1300×1300	1400×1400	1600×900
	m	m	m	m	m	m			m	m	m	m	m	m	m	m
D-5-1					190.0											6.7
合計					190.0											6.7

排 水 路 工 集 計 表(3/3)

路線名	水路規格		合流桝									分水施設工D-4-5	舗装	既設擁壁復旧	既設ゲート		
	開水路部	暗渠部	1型	2型	3型	4型	5型	6型	7型	8型	9型	ゲート設置L=3.0	復旧工	SGW20	添部		
	m	m	ヶ所	ヶ所	ヶ所	ヶ所	ヶ所	ヶ所	ヶ所	ヶ所	ヶ所	箇所	箇所	箇所	箇所		
D-5-1	OF1200×1200	BOX・C1600×900							5		1		1				
合計									5		1		1				

数量一覧表

(1ヶ所当り)

型式	床堀	埋戻	基礎砕石	均しコンクリート	均しコン型枠	均しコン養生	コンクリート	型枠	養生	鉄筋
	(m^3)	(m^3)	(m^2)	(m^3)	(m^2)	(m^3)	(m^3)	(m^2)	(m^3)	D13(t)
1型	2.33	1.56	1.21	—	—	—	0.41	4.80	0.41	—
2型	3.58	2.29	—	0.08	0.26	0.08	0.67	7.12	0.67	0.039
3型	4.96	2.99	—	0.11	0.30	0.11	0.91	9.52	0.91	0.051
4型	6.96	4.00	—	0.14	0.34	0.14	1.23	12.78	1.23	0.072
5型	9.83	5.46	—	0.18	0.38	0.18	1.64	17.14	1.64	0.091

土 積 計 算 書

D-5-1号																							
測点	点間距離	盛土面仕上（左）		盛土面仕上（右）		切土面仕上（左）		切土面仕上（右）		植生工（左）		植生工（右）		表土剥取		掘削		床掘		埋戻		盛土	
		長	面積	長	面積	長	面積	長	面積	長	面積	長	面積	断面積	土量	断面積	土量	断面積	土量	断面積	土量	断面積	土量
NO.7+5.0～No.9	103.6			1.0	103.6							0.3	31.1	0.3	31.1	0.4	41.4	2.7	279.7	1.1	114.0	1.1	114.0
計	103.6				103.6								31.1		31.1		41.4		279.7		114.0		114.0
No.9～No.10	59.1			1.0	59.1							0.3	17.7	0.5	29.6	0.4	23.6	2.6	153.7	1.1	65.0	1.2	70.9
計	59.1				59.1								17.7		29.6		23.6		153.7		65.0		70.9
No.10～No.12	43.9	0.7	30.7	1.0	43.9					0.1	4.4	0.3	13.2	0.6	26.3			2.3	101.0	0.9	39.5	1.6	70.2
	43.9		30.7		43.9						4.4		13.2		26.3				101.0		39.5		70.2
合計	206.6		30.7		206.6						4.4		62.0		87.0		65.0		534.4		218.5		255.1

計第　　表

単 位 当 り 数 量 計 算 書

名　　称　合流桝（7型）

合流桝7型
（1600×1600）　S=1：50

構　造　図

平面図

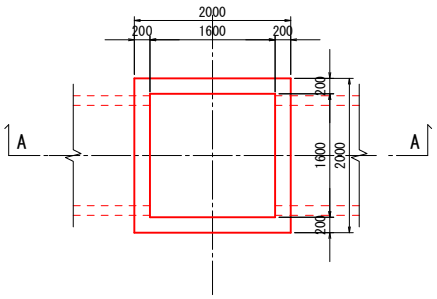

A-A断面図

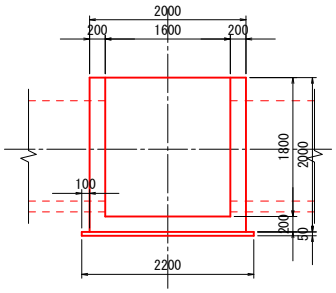

1箇所当り

名　　称	規　格	算　　式	数　量	単位
均し型枠	無筋構造物	2.20*0.05*4	0.44	m2
均しｺﾝｸﾘﾄ	〃	2.20*2.20*0.05	0.24	m3
型枠	鉄筋構造物	2.00*2.00*4+1.60*1.80*4	27.52	m2
コンクリート	〃	2.00*2.00*2.00-1.60*1.60*1.80	3.39	m3
鉄筋加工組立	D16	図面より	120.1	kg
〃	D13	〃	64.3	kg

計第　　表

単 位 当 り 数 量 計 算 書

名　　称　合流桝（9型）

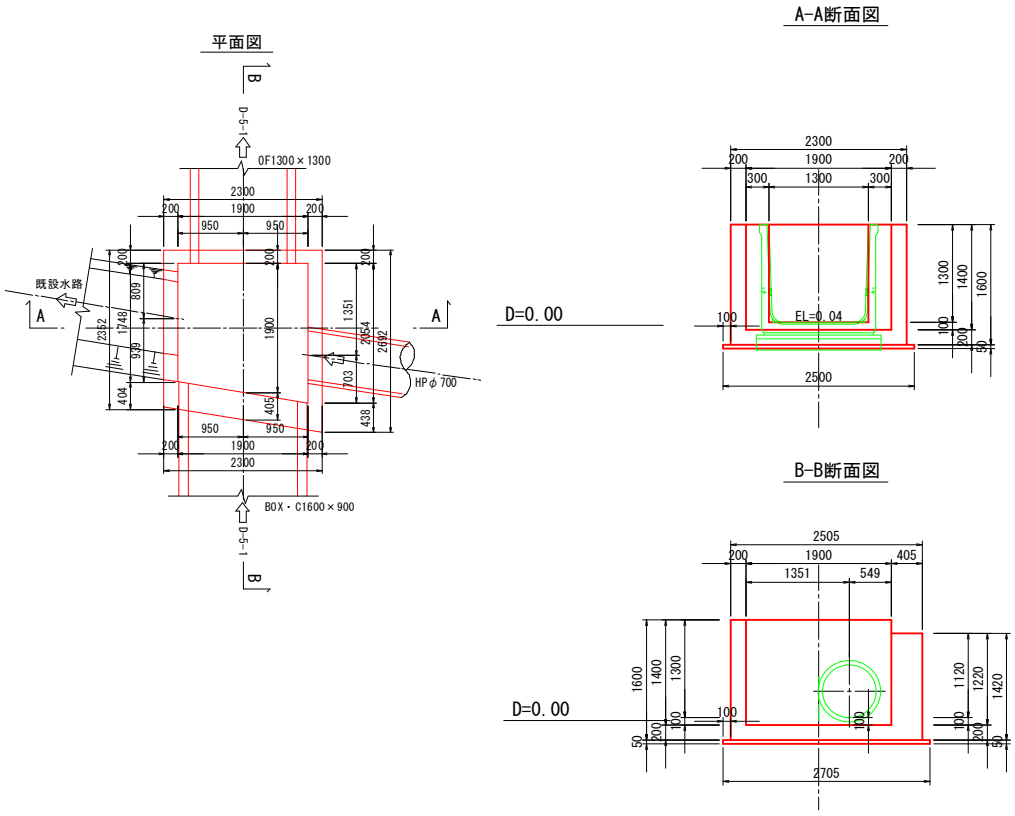

1箇所当り

名　　称	規　格	算　　式	数　量	単位
均し型枠	無筋構造物	((2.552+2.892+(2.50*2))*0.05	0.52	m2
均しコンクリート	〃	((2.552+2.892)/2*2.50)*0.05	0.34	m3
型枠	鉄筋構造物	(2.352+2.692+2.30+2.30)*1.60+(1.748+2.054+1.90+1.90)*1.40	26.07	m2
コンクリート	〃	(2.352+2.692) /2*2.30*1.60-(1.748+2.054) /2*1.90*1.40	4.22	m3
鉄筋加工組立	D16	図面参照	205.8	kg
〃	D13	〃	78.4	kg

名　称	規　格	単　位	数　量
舗装復旧工		ヶ所	1

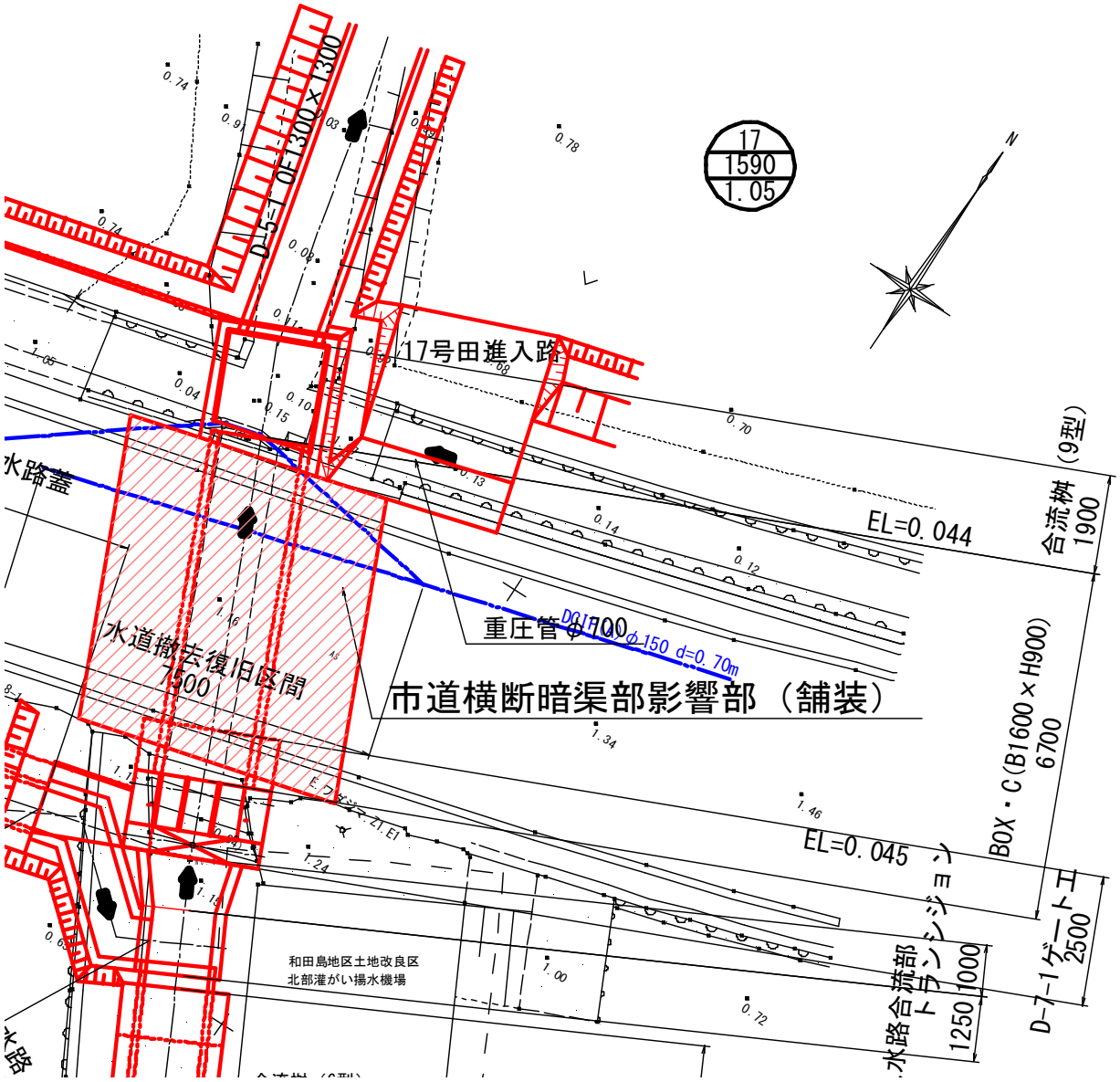

単 位 当 り 数 量 計 算 書

名　　称　舗装復旧工

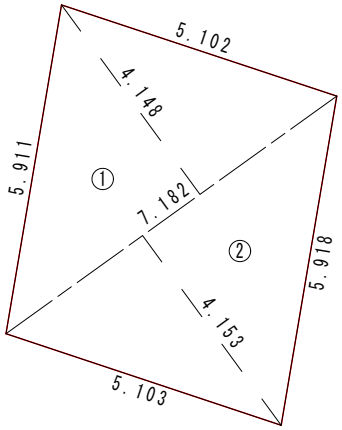

記号	底辺	高さ	倍面積 ㎡
1	7.182	4.148	29.791
2	7.182	4.153	29.827
倍面積 ㎡			59.618
面積 ㎡			29.809

1箇所当り

名　　称	規　格	算　　式	数　量	単位
舗装切断	t=5cm	5.91+5.92	11.83	m
舗装版剥取り	〃	図面より	29.8	m2
舗装復旧工	As5-12	〃	29.8	m2

パイプライン工数量計算書

管材集計表

材料	1号			1-1号	3号排泥	1-2号							合計	単位	摘要
塩ビ管															
塩ﾋﾞ管 VP(RR) φ300	18.06												**18.06**	m	
塩ﾋﾞ管 VP(RR) φ250														m	
塩ﾋﾞ管 VP(RR) φ200														m	
塩ﾋﾞ管 VP(RR) φ150				6.47									**6.47**	m	
塩ﾋﾞ管 VP(RR) φ125														m	
塩ﾋﾞ管 VP(RR) φ100				10.00									**10.00**	m	
塩ﾋﾞ管 VP(RR) φ75					1.00	8.67							**9.67**	m	
塩ﾋﾞ管 VU(RR) φ250														m	
塩ﾋﾞ管 VU(RR) φ200														m	
塩ﾋﾞ管 VU(RR) φ150				2.00									**2.00**	m	
塩ﾋﾞ管 VU(RR) φ125														m	
塩ﾋﾞ管 VU(RR) φ100				100.34									**100.34**	m	
塩ﾋﾞ管 VU(RR) φ75				1.00		26.02							**27.02**	m	
曲管 φ300×90°	2												**2**	個	塩ビ管用 離脱防止機能付
曲管 φ300×45°	2												**2**	個	塩ビ管用 離脱防止機能付
曲管 φ250×45°														個	塩ビ管用 離脱防止機能付
曲管 φ250×22 1/2°														個	塩ビ管用 離脱防止機能付
曲管 φ250×11 1/4°														個	塩ビ管用 離脱防止機能付
曲管 φ250×5 5/8°														個	塩ビ管用 離脱防止機能付
曲管 φ200×90°														個	塩ビ管用 離脱防止機能付
曲管 φ200×45°														個	塩ビ管用 離脱防止機能付

管材集計表

材料	1号			1-1号	3号排泥	1-2号							合計	単位	摘要
曲管φ200×22 1/2°														個	塩ビ管用 離脱防止機能付
曲管φ200×11 1/4°														個	塩ビ管用 離脱防止機能付
曲管φ150×90°				2									2	個	塩ビ管用 離脱防止機能付
曲管φ150×45°				2									2	個	塩ビ管用 離脱防止機能付
曲管φ125×90°														個	塩ビ管用 離脱防止機能付
曲管φ125×45°														個	塩ビ管用 離脱防止機能付
曲管φ125×22 1/2°														個	塩ビ管用 離脱防止機能付
曲管φ100×90°				2									2	個	塩ビ管用 離脱防止機能付
曲管φ100×45°														個	塩ビ管用 離脱防止機能付
曲管φ100×22 1/2°														個	塩ビ管用 離脱防止機能付
曲管φ100×11 1/4°				2									2	個	塩ビ管用 離脱防止機能付
曲管φ100×5 5/8°				3									3	個	塩ビ管用 離脱防止機能付
曲管φ75×90°				1		1							2	個	塩ビ管用 離脱防止機能付
曲管φ75×45°						5							5	個	塩ビ管用 離脱防止機能付
曲管φ75×22 1/2°						1							1	個	塩ビ管用 離脱防止機能付
T字管φ300×φ150	1												1	個	塩ビ管用 離脱防止機能付
T字管φ250×φ200														個	塩ビ管用 離脱防止機能付
T字管φ200×φ100														個	塩ビ管用 離脱防止機能付
T字管φ200×φ75														個	塩ビ管用 離脱防止機能付
T字管φ150×φ75				2									2	個	塩ビ管用 離脱防止機能付
T字管φ125×φ75														個	塩ビ管用 離脱防止機能付
T字管φ100×φ75				2									2	個	塩ビ管用 離脱防止機能付
T字管φ75×φ75						1							1	個	塩ビ管用 離脱防止機能付
片落管φ300×φ250	1												1	個	塩ビ管用 離脱防止機能付
片落管φ250×φ200														個	塩ビ管用 離脱防止機能付

管材集計表

材料	1号			1-1号	3号排泥	1-2号							合計	単位	摘要
片落管φ200×φ125														個	塩ビ管用 離脱防止機能付
片落管φ200×φ100														個	塩ビ管用 離脱防止機能付
片落管φ150×φ100				1									1	個	塩ビ管用 離脱防止機能付
片落管φ125×φ75														個	塩ビ管用 離脱防止機能付
片落管φ100×φ75				1									1	個	塩ビ管用 離脱防止機能付
ドレッサージョイントφ250														個	
ドレッサージョイントφ200														個	
鋼管(NCP)															
NCP200A														m	
NCP200A 90°エルボ														個	
固定金具														組	
鋼管(SGP)															
SGP80A(白)ネジ付					7.7								7.70	m	
SGP80A 90°エルボ(白)ネジ付					5								5	個	

制水弁・空気弁集計表

項目	1号			1-1号	3号排泥								合計	単位	摘要
制水弁工 塩ビ管用 7.5K															
φ300	1												1	式	
φ200														式	
φ150				1									1	式	
φ75					1								1	式	
仕切弁φ300	1												1	個	
仕切弁φ200														個	
仕切弁φ150				1									1	個	
仕切弁φ75					1								1	個	
メカニカル製フランジ短管φ300	2												2	個	離脱防止機能付
メカニカル製フランジ短管φ200														個	離脱防止機能付
メカニカル製フランジ短管φ150				2									2	個	離脱防止機能付
メカニカル製フランジ短管φ75					2								2	個	離脱防止機能付
フランジ接合部品RF製φ300	2												2	個	
フランジ接合部品RF製φ200														個	
フランジ接合部品RF製φ150				2									2	個	
フランジ接合部品RF製φ75					2								2	個	
制水弁保護工(φ75～150用)															
A-3型(H1000用)														式	
A-4型(H1200用)														式	
A-5型(H1500用)														式	
A-6型(H1800用)				1	1								2	式	

制水弁・空気弁集計表

項目	1号			1-1号	3号排泥								合計	単位	摘要
制水弁保護工(φ200～300用)															
B-4型(H1200用)														式	
B-5型(H1500用)	1												1	式	
空気弁工 塩ビ管用 7.5K															
φ250														式	
φ200														式	
急排空気弁(補修弁付)φ250														個	
急排空気弁(補修弁付)φ200														個	
RR1フランジT字管φ250×φ75														個	離脱防止機能付
RR1フランジT字管φ200×φ75														個	離脱防止機能付
両フランジ短管φ75 L=0.55m														個	
両フランジ短管φ75 L=0.25m														個	
フランジ接合部品RF製φ75														個	
空気弁保護工															
D-1型(H600用)														式	
D-2型(H800用)														式	
D-4型(H1200用)														式	

給水管集計表

項目		1-1号	1-2号										合計	単位	摘要
給水栓工															
80A		1											1	式	
50A		2	2										4	式	
塩ビ管															
塩ﾋﾞ管 VP(TS)φ75		13.5	2.0										15.5	m	
土工延長															
耕地下φ75		4.5	3.0										7.5	m	
砂利舗装φ75														m	
As舗装φ75		10.0											10.0	m	

土工集計表

項目		1号	1-1号	1-2号										合計	単位
掘　削		24	58	15										97	m3
砂基礎1	振動ｺﾝﾊﾟｸﾀ 砂質土	2	1											3	m3
砂基礎2	ﾀﾝﾊﾟ 砂質土	6	3	1										10	m3
基礎材　小計		7	4	1										12	m3
埋戻1	ﾀﾝﾊﾟ 流用土		6	1										7	m3
埋戻2	振動ﾛｰﾗﾊﾝﾄﾞｶﾞｲﾄﾞ式 流用土	5												5	m3
〃	振動ｺﾝﾊﾟｸﾀ 流用土	1	38	10										49	m3
埋戻3	振動ﾛｰﾗﾊﾝﾄﾞｶﾞｲﾄﾞ式 流用土	6												6	m3
〃	振動ｺﾝﾊﾟｸﾀ 流用土		6	2										8	m3
埋戻4	振動ﾛｰﾗ ｺﾝﾊﾞｲﾝﾄﾞ 流用土	2												2	m3
〃	振動ﾛｰﾗﾊﾝﾄﾞｶﾞｲﾄﾞ式 流用土		3	1										4	m3
残土処分		9	-1											8	m3
残土処分費		9	-1											8	m3
埋設表示シート		16	24	9										49	m
舗装仮切断	As t≦15cm	39												39	m
舗装取壊し	t=5cm	32												32	m2
路盤復旧	RC-40 t=12cm	13												13	m2
表層仮復旧	As t=5cm	13												13	m2
表層本復旧	As t=5cm	19												19	m2
As殻処分		2												2	m3
As殻処分費		4												4	t

土工・舗装総集計表(1号支線配水路)

型　式		土工		仮舗装		本舗装		給水土工		給水仮舗装		給水本舗装		合　計	
延　長		L= 18.1		L= 9.8		L= 9.8		L=		L=		L=			
項　目			数 量		数 量		数 量		数 量		数 量		数 量	数 量	単位
掘　削			23.99											24	m^3
砂基礎1	振動ｺﾝﾊﾟｸﾀ 砂質土		1.95											2	m^3
砂基礎2	ﾀﾝﾊﾟ 砂質土		5.51											6	m^3
基礎材　小計			7.45											7	m^3
埋戻1	ﾀﾝﾊﾟ 流用土		0.37												m^3
埋戻2	振動ﾛｰﾗﾊﾝﾄﾞｶﾞｲﾄﾞ式 流用土		5.19											5	m^3
〃	振動ｺﾝﾊﾟｸﾀ 流用土		0.56											1	m^3
埋戻3	振動ﾛｰﾗﾊﾝﾄﾞｶﾞｲﾄﾞ式 流用土		5.97											6	m^3
〃	振動ｺﾝﾊﾟｸﾀ 流用土														m^3
埋戻4	振動ﾛｰﾗ ｺﾝﾊﾞｲﾝﾄﾞ 流用土		1.62											2	m^3
〃	振動ﾛｰﾗﾊﾝﾄﾞｶﾞｲﾄﾞ式 流用土														m^3
残土処分			8.69											9	m^3
残土処分費			8.69											9	m^3
埋設表示シート			16.20											16	m
舗装仮切断	As t≦15cm				19.60		19.60							39	m
舗装取壊し	t=5cm				13.03		18.91							32	m^2
路盤復旧	RC-40 t=12cm				12.84									13	m^2
表層仮復旧	As t=5cm				13.03									13	m^2
表層本復旧	As t=5cm						18.91							19	m^2
As殻処分					0.69		0.98							2	m^3
As殻処分費					1.57		2.35							4	t

土工数量集計表(1号支線配水路)

L= 18.06 m

型　式		既設As-300		耕地下-300		As舗装-300						合　計	
路線		1号支線		1号支線		1号支線							
延　長		L= 9.80		L= 1.86		L= 6.40							
項　目		数量／m	計	数量／m	計	数量／m	計					数　量	単位
掘　削		1.46	14.31	0.73	1.36	1.30	8.32					23.99	m^3
砂基礎1	振動ｺﾝﾊﾟｸﾀ 砂質土	0.12	1.18			0.12	0.77					1.95	m^3
砂基礎2	ﾀﾝﾊﾟ 砂質土	0.34	3.33			0.34	2.18					5.51	m^3
基礎材　小計		0.46	4.51			0.46	2.94					7.45	m^3
埋戻1	ﾀﾝﾊﾟ 流用土			0.20	0.37							0.37	m^3
埋戻2	振動ﾛｰﾗﾊﾝﾄﾞｶﾞｲﾄﾞ式 流用土	0.32	3.14			0.32	2.05					5.19	m^3
〃	振動ｺﾝﾊﾟｸﾀ 流用土			0.30	0.56							0.56	m^3
埋戻3	振動ﾛｰﾗﾊﾝﾄﾞｶﾞｲﾄﾞ式 流用土	0.35	3.43	0.16	0.30	0.35	2.24					5.97	m^3
〃	振動ｺﾝﾊﾟｸﾀ 流用土												m^3
埋戻4	振動ﾛｰﾗ ｺﾝﾊﾞｲﾝﾄﾞ 流用土	0.10	0.98			0.10	0.64					1.62	m^3
〃	振動ﾛｰﾗﾊﾝﾄﾞｶﾞｲﾄﾞ式 流用土												m^3
残土処分		0.60	5.88	-0.003	-0.01	0.44	2.82					8.69	m^3
残土処分費		0.60	5.88	-0.003	-0.01	0.44	2.82					8.69	m^3
埋設表示シート		1.00	9.80			1.00	6.40					16.20	m

舗装数量集計表(1号支線配水路)

9.80　m

型　式		既設As-300												合　計	
延　長		L= 9.80													
項　目		数量／m	計											数　量	単位
【仮復旧時】															
舗装仮切断	As t≦15cm	2.00	19.60											19.60	m
舗装取壊し	t=5cm	1.33	13.03											13.03	m^2
路盤復旧	RC-40 t=12cm	1.31	12.84											12.84	m^2
表層仮復旧	As t=5cm	1.33	13.03											13.03	m^2
表層材処分-1	As殻	0.07	0.69											0.69	m^3
〃	As殻	0.16	1.57											1.57	t
【本復旧時】															
舗装切断	As t≦15cm	2.00	19.60											19.60	m
舗装取壊し	t=5cm	1.93	18.91											18.91	m^2
表層本復旧	As t=5cm	1.93	18.91											18.91	m^2
表層材処分-2	As殻	0.10	0.98											0.98	m^3
〃	As殻	0.24	2.35											2.35	t

土工・舗装総集計表(1-1号支線配水路)

型　式		土工						給水土工						合　計	
延　長		L= 125.6						L= 14.5							
項　目			数 量						数 量					数　量	単位
掘　削			49.50						8.29					58	m^3
砂基礎1	振動ｺﾝﾊﾟｸﾀ 砂質土		0.70						0.50					1	m^3
砂基礎2	ﾀﾝﾊﾟ 砂質土		1.62						1.00					3	m^3
基礎材　小計			2.30						1.50					4	m^3
埋戻1	ﾀﾝﾊﾟ 流用土		5.58						0.18					6	m^3
埋戻2	振動ﾛｰﾗﾊﾝﾄﾞｶﾞｲﾄﾞ式 流用土														m^3
〃	振動ｺﾝﾊﾟｸﾀ 流用土		35.11						3.16					38	m^3
埋戻3	振動ﾛｰﾗﾊﾝﾄﾞｶﾞｲﾄﾞ式 流用土														m^3
〃	振動ｺﾝﾊﾟｸﾀ 流用土		3.24						2.30					6	m^3
埋戻4	振動ﾛｰﾗ ｺﾝﾊﾞｲﾝﾄﾞ 流用土														m^3
〃	振動ﾛｰﾗﾊﾝﾄﾞｶﾞｲﾄﾞ式 流用土		2.03						1.10					3	m^3
残土処分			-1.86						0.76					-1	m^3
残土処分費			-1.86						0.76					-1	m^3
埋設表示シート			13.86						10.00					24	m

土工数量集計表(1-1号支線配水路)

L= 125.59 m

型　式		耕地下-150		As舗装-150		耕地下-100		砂利舗装-100		耕地下-75		砂利舗装-75		合　計	
路線		1-1号支線		1-1号支線		1-1号支線		1-1号支線		1号支線,3号排泥		3号排泥			
延　長		L= 2.00		L= 5.50		L= 104.73		L= 5.61		L= 5.00		L= 2.75			
項　目		数量／m	計	数量／m	計	数量／m	計	数量／m	計	数量／m	計	数量／m	計	数　量	単位
掘　削		0.38	0.76	0.75	4.13	0.35	36.66	0.76	4.26	0.33	1.65	0.74	2.04	49.50	m^3
砂基礎1	振動ｺﾝﾊﾟｸﾀ 砂質土			0.05	0.28			0.05	0.28			0.05	0.14	0.70	m^3
砂基礎2	ﾀﾝﾊﾟ 砂質土			0.13	0.72			0.11	0.62			0.10	0.28	1.62	m^3
基礎材　小計				0.18	0.99			0.16	0.90			0.15	0.41	2.30	m^3
埋戻1	ﾀﾝﾊﾟ 流用土	0.07	0.14			0.05	5.24			0.04	0.20			5.58	m^3
埋戻2	振動ﾛｰﾗﾊﾝﾄﾞｶﾞｲﾄﾞ式 流用土														m^3
〃	振動ｺﾝﾊﾟｸﾀ 流用土	0.30	0.60	0.20	1.10	0.29	30.37	0.20	1.12	0.28	1.40	0.19	0.52	35.11	m^3
埋戻3	振動ﾛｰﾗﾊﾝﾄﾞｶﾞｲﾄﾞ式 流用土														m^3
〃	振動ｺﾝﾊﾟｸﾀ 流用土			0.24	1.32			0.23	1.29			0.23	0.63	3.24	m^3
埋戻4	振動ﾛｰﾗ ｺﾝﾊﾞｲﾝﾄﾞ 流用土														m^3
〃	振動ﾛｰﾗﾊﾝﾄﾞｶﾞｲﾄﾞ式 流用土			0.11	0.61			0.17	0.95			0.17	0.47	2.03	m^3
残土処分		-0.03	-0.06	0.14	0.77	-0.03	-3.14	0.09	0.50	-0.03	-0.15	0.08	0.22	-1.86	m^3
残土処分費		-0.03	-0.06	0.14	0.77	-0.03	-3.14	0.09	0.50	-0.03	-0.15	0.08	0.22	-1.86	m^3
埋設表示シート				1.00	5.50			1.00	5.61			1.00	2.75	13.86	m

給水土工数量集計表(1-1号支線配水路)

L= 14.50 m

型　式		耕地下-75		As舗装-75										合　計	
路線		1-1号支線(給水栓工)		1-1号支線(給水栓工)											
延　長		L= 4.50		L= 10.00											
項　目		数量／m	計	数量／m	計									数　量	単位
掘　削		0.33	1.49	0.68	6.80									8.29	m^3
砂基礎1	振動ｺﾝﾊﾟｸﾀ 砂質土			0.05	0.50									0.50	m^3
砂基礎2	ﾀﾝﾊﾟ 砂質土			0.10	1.00									1.00	m^3
基礎材　小計				0.15	1.50									1.50	m^3
埋戻1	ﾀﾝﾊﾟ 流用土	0.04	0.18											0.18	m^3
埋戻2	振動ﾛｰﾗﾊﾝﾄﾞｶﾞｲﾄﾞ式 流用土														m^3
〃	振動ｺﾝﾊﾟｸﾀ 流用土	0.28	1.26	0.19	1.90									3.16	m^3
埋戻3	振動ﾛｰﾗﾊﾝﾄﾞｶﾞｲﾄﾞ式 流用土														m^3
〃	振動ｺﾝﾊﾟｸﾀ 流用土			0.23	2.30									2.30	m^3
埋戻4	振動ﾛｰﾗ ｺﾝﾊﾞｲﾝﾄﾞ 流用土														m^3
〃	振動ﾛｰﾗﾊﾝﾄﾞｶﾞｲﾄﾞ式 流用土			0.11	1.10									1.10	m^3
残土処分		-0.03	-0.14	0.09	0.90									0.76	m^3
残土処分費		-0.03	-0.14	0.09	0.90									0.76	m^3
埋設表示シート				1.00	10.00									10.00	m

土工・舗装総集計表(1-2号支線配水路)

型　式		土工		仮舗装		本舗装		給水土工		給水仮舗装		給水本舗装		合　計	
延　長		L= 33.9		L=		L=		L= 3.0		L=		L=			
項　目			数 量		数 量		数 量		数 量		数 量		数 量	数 量	単位
掘　削			14.16						0.99					15	m^3
砂基礎1	振動ｺﾝﾊﾟｸﾀ 砂質土		0.43												m^3
砂基礎2	ﾀﾝﾊﾟ 砂質土		0.85											1	m^3
基礎材　小計			1.28											1	m^3
埋戻1	ﾀﾝﾊﾟ 流用土		1.01						0.12					1	m^3
埋戻2	振動ﾛｰﾗﾊﾝﾄﾞｶﾞｲﾄﾞ式 流用土														m^3
〃	振動ｺﾝﾊﾟｸﾀ 流用土		8.72						0.84					10	m^3
埋戻3	振動ﾛｰﾗﾊﾝﾄﾞｶﾞｲﾄﾞ式 流用土														m^3
〃	振動ｺﾝﾊﾟｸﾀ 流用土		1.96											2	m^3
埋戻4	振動ﾛｰﾗ ｺﾝﾊﾞｲﾝﾄﾞ 流用土														m^3
〃	振動ﾛｰﾗﾊﾝﾄﾞｶﾞｲﾄﾞ式 流用土		0.94											1	m^3
残土処分			0.01						-0.09						m^3
残土処分費			0.01						-0.09						m^3
埋設表示シート			8.52											9	m
舗装仮切断	As t≦15cm														m
舗装取壊し	t=5cm														m^2
路盤復旧	RC-40 t=12cm														m^2
表層仮復旧	As t=5cm														m^2
表層本復旧	As t=5cm														m^2
As殻処分															m^3
As殻処分費															t

土工数量集計表(1-2号支線配水路)

L= 33.87 m

型　式		耕地下-75		As舗装-75										合　計	
路線		1-2号支線		1-2号支線											
延　長		L= 25.35		L= 8.52											
項　目		数量／m	計	数量／m	計									数　量	単位
掘　削		0.33	8.37	0.68	5.79									14.16	m^3
砂基礎1	振動ｺﾝﾊﾟｸﾀ 砂質土			0.05	0.43									0.43	m^3
砂基礎2	ﾀﾝﾊﾟ 砂質土			0.10	0.85									0.85	m^3
基礎材　小計				0.15	1.28									1.28	m^3
埋戻1	ﾀﾝﾊﾟ 流用土	0.04	1.01											1.01	m^3
埋戻2	振動ﾛｰﾗﾊﾝﾄﾞｶﾞｲﾄﾞ式 流用土														m^3
〃	振動ｺﾝﾊﾟｸﾀ 流用土	0.28	7.10	0.19	1.62									8.72	m^3
埋戻3	振動ﾛｰﾗﾊﾝﾄﾞｶﾞｲﾄﾞ式 流用土														m^3
〃	振動ｺﾝﾊﾟｸﾀ 流用土			0.23	1.96									1.96	m^3
埋戻4	振動ﾛｰﾗ ｺﾝﾊﾞｲﾝﾄﾞ 流用土														m^3
〃	振動ﾛｰﾗﾊﾝﾄﾞｶﾞｲﾄﾞ式 流用土			0.11	0.94									0.94	m^3
残土処分		-0.03	-0.76	0.09	0.77									0.01	m^3
残土処分費		-0.03	-0.76	0.09	0.77									0.01	m^3
埋設表示シート				1.00	8.52									8.52	m

給水土工数量集計表(1-2号支線配水路)

L= 3.00 m

型　式		耕地下-75												合　計	
路線		1-2号支線(給水栓工)													
延　長		L= 3.00													
項　目		数量／m	計											数　量	単位
掘　削		0.33	0.99											0.99	m^3
砂基礎1	振動ｺﾝﾊﾟｸﾀ 砂質土														m^3
砂基礎2	ﾀﾝﾊﾟ 砂質土														m^3
基礎材　小計															m^3
埋戻1	ﾀﾝﾊﾟ 流用土	0.04	0.12											0.12	m^3
埋戻2	振動ﾛｰﾗﾊﾝﾄﾞｶﾞｲﾄﾞ式 流用土														m^3
〃	振動ｺﾝﾊﾟｸﾀ 流用土	0.28	0.84											0.84	m^3
埋戻3	振動ﾛｰﾗﾊﾝﾄﾞｶﾞｲﾄﾞ式 流用土														m^3
〃	振動ｺﾝﾊﾟｸﾀ 流用土														m^3
埋戻4	振動ﾛｰﾗ ｺﾝﾊﾞｲﾝﾄﾞ 流用土														m^3
〃	振動ﾛｰﾗﾊﾝﾄﾞｶﾞｲﾄﾞ式 流用土														m^3
残土処分		-0.03	-0.09											-0.09	m^3
残土処分費		-0.03	-0.09											-0.09	m^3
埋設表示シート															m

【 取壊数量 】

取　壊　数　量　総　括　表

工　　種	名　　称	数　　量	単位	摘　　要
無筋コンクリート	コンクリート構造物	6.92	m3	
	コンクリート水路	10.44	m3	
	合　　計	17.36	m3	
鉄筋コンクリート	コンクリート水路	0.92	m3	
	合　　計	0.92	m3	

無筋コンクリート構造物取壊集計表

番号	断面番号	B1(W)(m)	B2(m)	B3(m)	h1(t)(m)	h2(m)	延長(L)(m)	断面積(m2)	体積(m3)	摘要
77	1	0.15			0.15		34.00	0.07	2.38	
115	1	0.15			0.15		42.00	0.07	2.94	
116	1	0.15			0.20		20.00	0.08	1.60	
合計									6.92	

無筋コンクリート水路取壊集計表

写真番号	断面番号	B1	B2	B3	B4	B5	h1	h2	延長(m)	断面積(m2)	体積(m3)	摘要
78	2	0.10	0.25	0.10			0.30	0.15	44.00	0.13	5.72	
113	2	0.10	0.40	0.10			0.30	0.15	15.00	0.15	2.25	
134	4	0.40	0.12				0.40	0.15	19.00	0.13	2.47	
合計											10.44	

鉄筋コンクリート水路取壊集計表

写真番号	断面番号	B1	B2	B3	B4	B5	h1	h2	延長(m)	断面積(m2)	体積(m3)	摘要
114	2	0.05	0.25	0.05			0.25	0.05	23.00	0.04	0.92	
合計											0.92	